ESCUELA DE EDUCACIÓN SUPERIOR TECNOLÓGICA PRIVADA
TOULOUSE LAUTREC

DISEÑO DE MOBILIARIO SENSORIAL INTERACTIVO, PARA INFANTES ENTRE 3 Y 5 AÑOS QUE VIVEN EN DEPARTAMENTOS PEQUEÑOS EN EL DISTRITO DE SURCO.

Tesis para obtener el titulo profesional
Licenciado en Arquitectura de Interiores

AUTORES:
YOSELINE BRIGETTE RODRIGUEZ ORE
(ORCID: 0000-0002-5056-2285)

VALERY GERALDINE RIVERA MALQUI

(ORCID: 0000-0002-2610-433X)

Asesor
DORA VIVIANA ROSA VEGA SWAYNE
(ORCID: 0000-0003-1352-1537)

Lima-Perú
AGOSTO 2022

3423 - Tesis - RIVERA Y RODRIGUEZ.docx

Pedido 15.10

Pedido 15.10

Desarrollo Educativo S.A. Instituto Toulouse Lautrec

Detalles del documento

Identificador de la entrega
trn:oid:::11391:513425545

Fecha de entrega
15 oct 2025, 8:11 p.m. GMT-5

Fecha de descarga
29 oct 2025, 10:49 p.m. GMT-5

Nombre del archivo
3423 - Tesis - RIVERA Y RODRIGUEZ.docx

Tamaño del archivo
1.4 MB

34 páginas

5496 palabras

30.810 caracteres

16% Similitud general

El total combinado de todas las coincidencias, incluidas las fuentes superpuestas, para ca...

Filtrado desde el informe

- Bibliografía
- Texto citado
- Texto mencionado

Exclusiones

- N.º de fuente excluida

Fuentes principales

12% Fuentes de Internet
3% Publicaciones
11% Trabajos entregados (trabajos del estudiante)

Marcas de integridad

N.º de alertas de integridad para revisión

No se han detectado manipulaciones de texto sospechosas.

Los algoritmos de nuestro sistema analizan un documento en profundidad para buscar inconsistencias que permitirían distinguirlo de una entrega normal. Si advertimos algo extraño, lo marcamos como una alerta para que pueda revisarlo.

Una marca de alerta no es necesariamente un indicador de problemas. Sin embargo, recomendamos que preste atención y la revise.

Tabla de contenido

Resumen **4**

Abstract **5**

Capítulo I: El Problema **6**

Planteamiento del Problema 6

Preguntas de investigación 7

Objetivos de Investigación 7

Capítulo II: Marco Teórico **8**

2.1. Mapa de Literatura 8

2.2. Antecedentes de Investigación 8

2.3. Desarrollo de la Perspectiva Teórica 10

Capítulo III: Metodología **13**

3.1. Muestra, Unidad de Análisis y Muestreo 13

3.2. Diseño de Investigación 13

3.3. Operacionalización de Variables 14

Encuesta para familias que viven en departamentos en Santiago de Surco. 15

Guión de entrevista para familias que viven en departamentos en Santiago de Surco. 15

3.4. Consentimiento Informado 16

3.5. Procedimiento para Recolectar y Analizar los Datos 16

Capítulo IV: Resultados **17**

4.1. Análisis de Resultados 17

4.2. Discusión de Resultados 19

4.3. Recomendaciones 26

Referencias **28**

Anexos **31**

Lista de Tablas

Tabla 1. *Operacionalización de la variable dependiente*.……...…… 14

Tabla 2. *Operacionalización de la variable independiente*.…… 14

Lista de Figuras

Figura 1. *Mapa de la literatura. Elaboración Propia*…… 8

Figura 2. *Opinión sobre la confortabilidad en los departamentos.*…… 17

Figura 3. *Opinión sobre si hay un lugar en casa especialmente para los hijos…*…… 18

Figura 4. *Opinión sobre los lugares que más usan los hijos para su recreación.*…… 18

Figura 5. *Propuesta 3D de mobiliario cerrado. Elaboración propia.*…… 21

Figura 6. *Propuesta 3D de mobiliario abierto. Elaboración propia.*……..…… 22

Figura 7. *Propuesta 3D de mobiliario abierto. Elaboración propia.*……..…… 22

Figura 8. *Propuesta 3D de mobiliario vista interior. Elaboración propia.*……..…… 23

Figura 9. *Propuesta real de mobiliario. Elaboración propia*…… 23

Figura 10. *Propuesta real de mobiliario, compartimientos internos. Elaboración propia…*24

Figura 11. *Propuesta real de mobiliario, detalle caballete. Elaboración propia.*……... 24

Figura 12. *Plano de vistas de mobiliario. Elaboración propia.*…… 25

Figura 13. *Plano de detalles de mobiliario. Elaboración propia.*……..… 25

Resumen

En la presente investigación se busca proponer una herramienta lúdica que ayude a mejorar el desarrollo psicomotriz de los infantes de 3 a 5 años a través de la recreación tras analizar cómo el espacio reducido en los actuales departamentos familiares no lo permite totalmente, a pesar de que esta etapa es muy importante durante su crecimiento. Nos hemos centrado principalmente en las familias que residen en departamentos en el distrito de Surco.

Se realizaron entrevistas y encuestas a los principales usuarios y a profesionales, a través de las plataformas de Google Meet y Google forms, respectivamente. Se averiguó acerca de las actividades que ayudaban al desarrollo psicomotriz en el hogar, teniendo en cuenta sus dimensiones, acerca de las actividades que realiza el niño en casa, en qué entorno realiza sus actividades, etc.

Con los resultados obtenidos se pudo trabajar de mejor manera en reconocer las características primordiales que se requerían y junto con los conocimientos de principios del diseño, se pudo mostrar un prototipo real y en vistas 3D con sus especificaciones de lo que sería el resultado final de un mobiliario lúdico multifuncional, de fácil transporte, confortable y con alta duración. Se puede concluir que el diseño de mobiliario realizado cumplió nuestras expectativas y respondió de forma positiva lo que los padres y niños requerían. Por ello, esta investigación puede ser de utilidad para futuras investigaciones o ser implementadas en cualquier ámbito que se requiera complementar el desarrollo psicomotor de los infantes.

Palabras clave: diseño de mobiliario, mobiliario lúdico, arquitectura de interiores, psicomotricidad, recreación.

Abstract

In the present investigation, we seek to propose a playful tool that helps improve the psychomotor development of infants from 3 to 5 years through recreation after analyzing how the reduced space in current family apartments does not fully allow it, despite the fact that this stage is very important during its growth. We have focused primarily on families residing in apartments in the Surco district.

Interviews and surveys were conducted with the main users and professionals, through the Google Meet and Google Forms platforms, respectively. It was inquired about the activities that help psychomotor development at home, taking into account their dimensions, about the activities that the child performs at home, in what environment they carry out their activities, etc.

With the results obtained, it was possible to work in a better way in recognizing the essential characteristics that were required and together with the knowledge of design principles, it was possible to show a real prototype and in 3D views with its specifications of what would be the final result of a multifunctional playful furniture, easy to transport, comfortable and highly durable. It can be concluded that the furniture design carried out met our expectations and responded positively to what parents and children required. Therefore, this research can be useful for future research or be implemented in any field that is required to complement the psychomotor development of infants.

Keywords: furniture design, playful furniture, interior architecture, psychomotricity, recreation.

Capítulo I: El Problema

En los últimos años se ha registrado un aumento en la demanda de departamentos multifamiliares en la ciudad de Lima metropolitana debido a que muchas familias optan por este tipo de vivienda, ya sea por factores económicos o culturales. Esto ha llevado a que la industria inmobiliaria reduzca sus espacios para que más familias puedan mudarse a sus instalaciones, lo que conlleva a que se creen ambientes con poca funcionalidad y que las personas busquen optimizar los espacios para su mayor aprovechamiento en la convivencia del día a día por parte de todos los miembros de la familia, especialmente de los infantes que por la limitación de espacio resulta un obstáculo el desenvolvimiento de sus actividades que ayudarán al desarrollo de sus habilidades psicomotrices.

1.1.Planteamiento del Problema

La falta de espacio en una vivienda es un problema que afecta en la ejecución y cumplimiento de las actividades de los integrantes de la familia. Trujillo (2018) afirma que ‘‘El tener un espacio óptimo no solo es parte de un estilo de vida, el poder cubrir diversos espacios de forma elegante y funcional, genera un ambiente cómodo.’’

El no contar con espacios óptimos ocasiona además, incomodidad para los más pequeños, ya que la aglomeración de objetos hace que su espacio sea limitado y no sea confortable (Antoranz & Villalba, 2010). La organización del espacio es una condición necesaria para que la estimulación del niño pequeño sea adecuada. Resulta prácticamente imposible favorecer el desarrollo del niño en un ambiente caótico y no adaptado a sus necesidades.

Muchas familias optan por departamentos, ya que es una opción económica y atractiva, a cambio de un espacio reducido. Por eso, familias buscan alternativas de mobiliario que se adecuen a su espacio y muchas veces convencionales, que con el tiempo terminan siendo desechados.

El propósito de esta investigación es dar a relucir la problemática y a través de ello, proponer soluciones que sean relevantes al momento de diseñar de forma eficiente un mobiliario lúdico dentro de un espacio pequeño, de forma que esta herramienta ayude al desarrollo psicomotriz para los infantes de 3 a 5 años. Además se podrá optimizar el espacio y se ahorrará el futuro gasto que genera el comprar juguetes que solo significa mayor acumulación innecesaria.

1.2.Preguntas de investigación

¿Cómo el tamaño de un espacio afecta al desarrollo de un infante en crecimiento?

¿Cómo se podría hacer para que los infantes de 3 a 5 desarrollen sus habilidades psicomotrices en espacios limitados?

¿Qué cualidades deben poseer los objetos lúdicos?

1.3.Objetivos de Investigación

Analizar cómo el diseño de los espacios en ambientes limitados tales como departamentos influyen en el desarrollo de los infantes de 3 a 5 años.

Plantear un prototipo de mobiliario lúdico que se adecue tanto a las actividades correspondientes a desarrollar en los infantes de 3 a 5 años en el aspecto psicomotriz, como a no interferir el recorrido de los espacios.

Identificar las características necesarias que deben poseer los elementos del juego lúdico para los infantes de 3 a 5 años, tales como materiales, colores, texturas, actividades, etc.

Capítulo II: Marco Teórico

En el presente capítulo se dará a conocer de forma ordenada y estructurada, a través del mapa de literatura, a las referencias y los autores que aportaron para un mayor entendimiento de las variables de estudio. Así mismo, con la ayuda de estas herramientas, podremos desarrollar con éxito, mobiliario lúdico para infantes que viven en departamentos pequeños que aporten en el aprovechamiento de los espacios y permita el desarrollo psicomotriz en los primeros años de crecimiento de una persona al mismo tiempo.

2.1. Mapa de Literatura

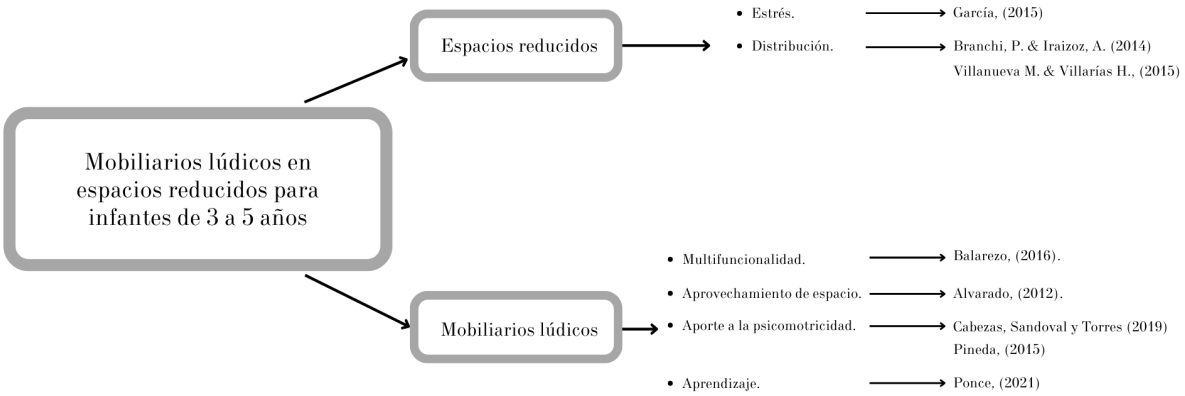

Figura 1: Mapa de la literatura. Elaboración Propia

2.2. Antecedentes de Investigación

Finalmente, Solís (2019) desarrolló ‘‘La importancia del juego y sus beneficios en las áreas de desarrollo infantil’’, cuyo objetivo es plasmar los principales beneficios del juego en las diferentes áreas de desarrollo infantil. Asimismo, en este trabajo teórico se indica la importancia del juego para el adecuado desarrollo psicomotor del niño ayudando a la integración sensoriomotora y cómo contribuye al progreso de las habilidades cognitivas, por lo que se concluye que el juego es una herramienta fundamental para el aprendizaje y para la vida. Este informe servirá de guía para entender cómo el juego influye en el crecimiento y en el desarrollo de las habilidades psicomotrices de los infantes para fortalecer nuestra propuesta.

El estudio de Tubón (2017), el cual es denominado “Diseño de un espacio recreativo para el desarrollo psicomotriz de los niños/niñas de primer año de educación básica de la escuela “Eduardo Reyes Naranjo”, del cantón Ambato, provincia de Tungurahua en el año 2016”, propone implementar un espacio lúdico que ayude en la metodología educativa y que además sirva como un lugar de actividades de distracción y recreación. El instrumento utilizado ha sido la recolección de datos a través de encuestas y entrevistas, donde . En esta investigación se propone el método lúdico como enseñanza, el juego didáctico y la creación del ambiente en base a las necesidades de los niños. Finalmente, se concluyó que un espacio innovador y creativo influye de manera significativa en el desarrollo del aprendizaje del niño, el desarrollo evolutivo, funciones motrices, etc. Por tales motivos se escogió este trabajo, ya que permitió ver la eficacia de un espacio lúdico y el aprovechamiento eficaz del diseño de espacio y el mobiliario.

Charry (2013) en su investigación llamada "Sistema modular multifuncional: mobiliario para niños de 3 a 9 años", analiza sobre los productos actuales en el mercado colombiano, señalando como estos no cubren las diversas necesidades de los infantes en su etapa de crecimiento e ignoran factores relevantes tales como la optimización del espacio y su impacto ambiental. Así mismo, se compara estos productos con los diseños de otros sectores, tales como del mercado europeo y norteamericano. Para esta investigación se realizaron visitas a centros de fabricación de mobiliario infantil, encuestas y creación perfiles de los usuarios tanto directos como indirectos. Se llegó a la conclusión que para diseñar un mobiliario infantil óptimo se debe considerar que sean transformables, flexibles y multifuncionales. Teniendo esto en cuenta, se decidió el uso de este estudio ya que describe detalladamente acerca del mobiliario infantil y a la vez podamos contrarrestar la insuficiencia de este mobiliario en el mercado actual con relación al uso del espacio y su versatilidad.

Alvarado (2012) en su tesis "El aprovechamiento óptimo de espacios habitacionales reducidos. Caso de estudio sala de vivienda de interés social con medidas mínimas." nos indica que su objetivo fue estudiar las condiciones del uso en una sala de vivienda con medidas mínimas para identificar su aprovechamiento óptimo. El método de esta investigación aplicado se define como estudio transeccional descriptivo, realizado a través de una encuesta a habitantes de las viviendas T35 y visitas a campo, lo cual tras el estudio de la descripción del perfil y composición del espacio y la familia, ayudó a proponer la búsqueda del aprovechamiento óptimo del ambiente a través de la distribución, el recorrido y el mobiliario para lograr un equilibrio en el entorno. Se concluyó que es posible generar espacios confortables aun cuando estos sean reducidos. Este estudio nos permite conocer la problemática con relación a un espacio limitado y nos confirma que se puede aprovechar un espacio aunque este sea reducido, en armonía con el mobiliario y el recorrido.

2.3. Desarrollo de la Perspectiva Teórica

Un espacio infantil adecuado posee seguridad y confort, ya que se establecen objetos funcionales de una manera conjunta para optimizar la circulación, ya que son espacios reducidos, de esa manera se puede socializar momentos lúdicos, los cuales son importantes para la estimulación y desarrollo de los niños. (Andino, 2015)

La alta densidad poblacional motiva a que la oferta habitacional ofrezca apartamentos de espacio reducido, por lo que se prevé que los próximos años continúe en aumento la construcción de edificios multifamiliares de mayor altura y con menores áreas comunes y espacios abiertos. (Tambo, 2020)

Según García (2015), afirma que muchos de los malestares tanto físicos como emocionales son provocados por las malas condiciones del espacio en el que se habita, ya que es la falta de sensibilidad en el diseño arquitectónico lo que ocasiona la percepción de un

ambiente frío y estresante en espacios pequeños con dimensiones que dan la sensación de confinamiento.

Para hablar de la importancia de un mobiliario óptimo en un espacio pequeño, debemos tener en cuenta la distribución y para ello, definirlo. Por ello, Branchi & Iraizoz (2014) indican que en la actualidad la distribución en las viviendas son rígidas, causando que incluso cuando se tiene una vivienda con el espacio que se necesita, a lo largo estos se ven sobre o infrautilizados.

Se señala que por el contexto histórico de entreguerras, los arquitectos y diseñadores investigaban sobre los diseños de equipamientos para adecuarlos en el menor espacio posible, para lograr una distribución óptima y una vida plena. (Villanueva & Villarías, 2015). Por ello concluimos que para lograr una distribución correcta en un espacio se deben considerar los requerimientos dimensionales y las necesidades con relación entre actividades-espacios.

Balarezo (2016), indica "La virtud de las áreas mínimas son el estudio y la forma de encontrar las soluciones mediante lo funcional y por lo tanto diseñar el cielo raso, pisos, paredes y mobiliario para el espacio interior de la vivienda social". Para sustentar, la autora creó una propuesta de diseño interior (espacio y mobiliario) que pula tanto el confort como la funcionalidad de las viviendas escogidas a través de la optimización con elementos modulares, económico, satisfaciendo así, las necesidades de los habitantes. La importancia de esta variable es que afirma que un ambiente pequeño no es impedimento para limitar a los usuarios. Y que con un espacio y mobiliario que permitan realizar más de una actividad de manera eficaz, contribuye a un mayor confort y a su vez, soluciona las necesidades de los usuarios.

Por ello el aprovechamiento óptimo de los espacios es un factor importante a estudiar en la situación habitacional pues facilita la adecuación a las necesidades y actividades que se realizan en el ambiente cotidiano. (Alvarado, 2012). Asimismo, nos indica la importancia de

conocer el uso adecuado de cada área, para poder lograr así un funcionamiento satisfactorio en base a las actividades que se realizan en cada espacio.

Cabezas, Sandoval, y Torres (2019) indican que la psicomotricidad es la exteriorización de lo psíquico y lo motriz, donde el movimiento es una herramienta de desarrollo del individuo con relación a su entorno. Asimismo, señalan que la recreación influye en el desarrollo de los niños, ya que gracias a la psicomotricidad se fomenta la salud mental porque permite a los infantes liberar tensiones y ganar confianza en sí mismo, favorece a su independencia y salud mental.

Por otro lado, Pinda (2015) en su informe propone un diseño de espacio funcional y lúdico para un centro infantil, ya que hace mención a un lugar muestra deficiencias en el diseño arquitectónico y mobiliario que no aportan en el desarrollo psicomotriz, el cual es un proceso importante en la formación integral de los niños y que su correcto desarrollo influye de forma positiva y eficaz nuestro crecimiento.

En su investigación, Ponce (2021) propone un mobiliario lúdico en espacios convencionales de aprendizaje de nivel inicial con la finalidad de describir la relación del mobiliario lúdico en el espacio de aprendizaje infantil y potencializarlo, para así mejorar en los estudiantes sus habilidades cognitivas y motrices, ya que este tipo de mobiliario resulta una herramienta que fomenta la creatividad y habilidad en niños.

Capítulo III: Metodología

En este capítulo de la investigación se presentará la muestra, la unidad de análisis y muestreo; el diseño de investigación, las variables, el consentimiento informado y el procedimiento para la recolección de datos.

3.1. Muestra, Unidad de Análisis y Muestreo

La muestra que se utilizó para esta investigación fue de 19 familias entrevistadas y 21 encuestados que residen en Lima que cumplen con las siguientes cualidades:

- Padres de familia e hijos de cualquier sexo.
- Que residan en departamentos de espacio limitado.
- Que presenten problemas en la distribución de su hogar.
- Tengan problemas encontrando juguetes duraderos que aporten al desarrollo psicomotriz de sus hijos.

Así mismo se contó con el apoyo de 2 docentes de educación infantil.

Con respecto al muestreo empleado fue el no probabilístico por conveniencia.

3.2. Diseño de Investigación

El diseño de la investigación escogido fue el descriptivo, ya que se describe un problema que muchas familias con hijos viviendo en departamentos pequeños presentan en la actualidad, ya que se sostiene la importancia de herramientas aptas para los niños que a su vez, se adapten a los espacios. Al obtener las respuestas tras utilizar las herramientas necesarias para su recolección, se propondrá un mobiliario sensorial interactivo para los infantes.

3.3. Operacionalización de Variables

Variable	Definición conceptual	Definición Operacional	Dimensiones	Indicadores	Escala de medición / opciones de respuesta
Espacios reducidos	Las familias que ocupan espacios reducidos como apartamentos está aumentando. Es evidente que esta es una de las circunstancias que limitan las actividades de entretenimiento que, en una casa o departamento pequeño, no se puede tener la recreación como se tiene en espacios verdes o parques infantiles, las familias que viven en este tipo de viviendas carecen de dicho espacio. (Baculima, 2018)	La investigación tuvo como instrumento, entrevistas y encuestas a padres e hijos que residen en departamentos de espacio reducido en el distrito de Surco.	Sentidos (niños)	Visual Motriz	Entrevista Entrevista
			Espacio interior	Distribución Optimización	Encuesta / Entrevista Encuesta / Entrevista

Tabla 1. Operacionalización de la variable dependiente.

Variable	Definición conceptual	Definición Operacional	Dimensiones	Indicadores	Escala de medición / opciones de respuesta
Mobiliario lúdico	Varios juegos se realizan dentro del entorno de los muebles infantiles. A través de estas actividades lúdicas los niños son estimulados, fortalecen sus capacidades sociales y desarrollan la manera de relacionarse con el espacio, lo que favorece de manera directa a su desarrollo psicomotriz y psicosocial, así como al desarrollo de su carácter emocional y experiencial. (Andino, 2015)	La herramienta que se utilizará será el testeo A/B.	Principios de diseño de mobiliario.	Materiales	Testeo A/B
				Psicología del color	Testeo A/B
				Ergonomía y confort	Testeo A/B
			Psicomotricidad	Desenvolvimiento en los juegos.	Testeo A/B

Tabla 2. Operacionalización de la variable independiente.

Encuesta para familias que viven en departamentos en Santiago de Surco.

1. ¿Cuántos hijos tiene?
2. ¿Cuántos años tiene(n) su(s) hijo?
3. ¿Cuentan con un espacio especial para poder recrearse?
4. ¿Cómo se recrean?
5. ¿Usted acompaña a su hijo en la recreación?
6. ¿Qué tan importante cree que el niño deba recrearse?
7. ¿Cuánto espacio ocupan los juguetes de sus hijos? y ¿Usted mantiene los juguetes de los hijos en orden?
8. ¿Usted sabía de los beneficios que tienen los juguetes en el desarrollo infantil?
9. ¿Invertiría en juguetes que sean lúdicos ayuden a la psicomotricidad de su hijo y aporten en el ahorro del espacio?

Guión de entrevista para familias que viven en departamentos en Santiago de Surco.

1. ¿Qué lugares de la casa suele usar tu hijo para su tiempo de recreación?
2. ¿Qué tan cómodo y dinámico es el espacio de recreación de tu hijo en casa?¿Cuántas horas de recreación tienes con tu hijo actualmente?
3. ¿Usted mantiene los juguetes de sus hijos en orden?
4. ¿Qué actividades fuera del colegio le gustaría que su hijo desarrolle durante el día?
5. ¿Cómo es el juego en este momento? ¿Cuáles son sus juegos preferidos?
6. ¿Su hijo se entretiene solo o necesita que alguien lo acompañe?
7. Para terminar, ¿Considera que es el estrés o la impotencia algo que ha surgido en tu hijo en estos tiempos? Si es así, ¿cuál o cuáles crees que son los motivos principales?
8. ¿Qué recomendación nos daría para poder diseñar el mobiliario lúdico?

En las charlas con los docentes, se pudo saber más a profundidad y resolver algunas dudas sobre la psicomotricidad en los niños y sobre las actividad que alimentan este desarrollo desde sus puntos de vista profesionales.

3.4. Consentimiento Informado

Para realizar las entrevistas, se ha solicitado el consentimiento informado para poder utilizar la información recolectada con respecto al diseño, materiales, funcionamiento, etc. Por ello, nos contactamos con especialistas y padres de familia. En el anexo 1 se encuentra la plantilla del consentimiento informado utilizado para las entrevistas.

3.5. Procedimiento para Recolectar y Analizar los Datos

La recolección de datos se realizó a través de entrevistas y encuestas a padres de familia residentes de departamentos en el distrito de Surco, para identificar las características con respecto a las dimensiones, desarrollo psicomotriz de sus hijos, de las actividades del juego, entre otra información testimonial. Para dichas entrevistas y encuestas, se elaboró una lista de preguntas que al mismo tiempo incluía una introducción a la propuesta. Paralelamente, se contactó con dos docentes de educación infantil a través de videollamada para realizar las entrevistas relacionadas con la validación.

La herramienta utilizada para las entrevistas fue Google Meets, con previa coordinación pudimos responder algunas preguntas y recolectar algunos testimonios, además de que pudimos visualizar de mejor forma el espacio en el que habitaban y en el que el niño pasaba más tiempo. Por otro lado, se utilizó Google forms para la realización de la encuesta, esta fue enviada y respondida, por usuarios que se adaptan al perfil y así, poder contar con mayor información de respaldo.

Con la información obtenida, fue más sencillo realizar la propuesta del mobiliario lúdico infantil.

Capítulo IV: Resultados

En este capítulo, presentaremos los resultados de las encuestas y entrevistas que se realizaron a los usuarios que se adaptan al perfil de nuestro usuario y validen nuestros puntos. Con dichos resultados, podremos ser capaces de diseñar una propuesta que se adapte a las necesidades de forma eficaz, teniendo en cuenta los recursos sugeridos por los profesionales que han podido validar el proyecto.

4.1. Análisis de Resultados

Tras filtrar las respuestas más importantes de las encuestas y entrevistas, los primeros hallazgos consisten en que el 61.9% de las familias que residen en departamentos pequeños no consideran que su vivienda sea confortable con respecto a diseño, espacio y distribución (Figura 2). Al mismo tiempo el 71.4% de los entrevistados mencionan que sus hijos no cuentan con un espacio especial solo para ellos (Figura 3), donde estos puedan desarrollar habilidades propias de su edad de forma eficaz y divertida y muchos padres coincidieron en que por esa razón, muchas veces sus hijos terminan viendo televisión o videos de internet.

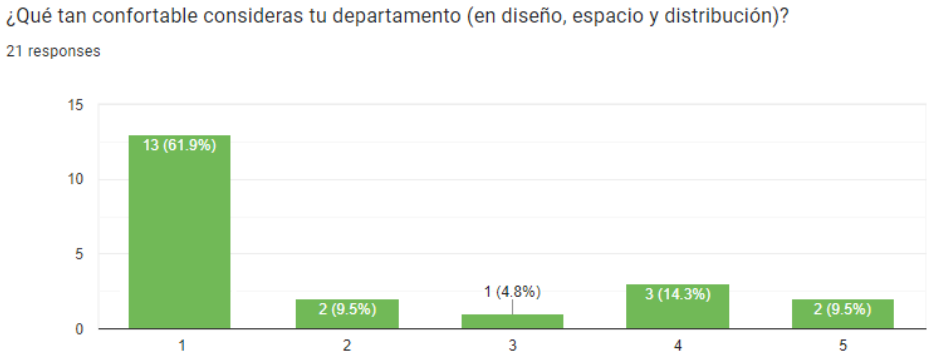

Figura 2: Opinión sobre la confortabilidad en los departamentos.



Figura 3: Opinión sobre si hay un lugar en casa especialmente para los hijos.

Se pudo observar y afirmar a través de los padres mediante la encuesta y ser corroborada por las entrevistas, que el espacio utilizado para la recreación de sus hijos consistía en el principal área común de una vivienda, es decir, la sala. Este espacio representa actualmente el cuarto de juegos y que ocasionalmente termina siendo ocupado por los juguetes sin utilizar de los niños. A la vez, mencionan que los niños se aburren mucho de los juguetes sueltos y que en un rango de 3 meses ya se encuentran comprando juguetes nuevos a comparación de mobiliario que constituye una actividad constante.

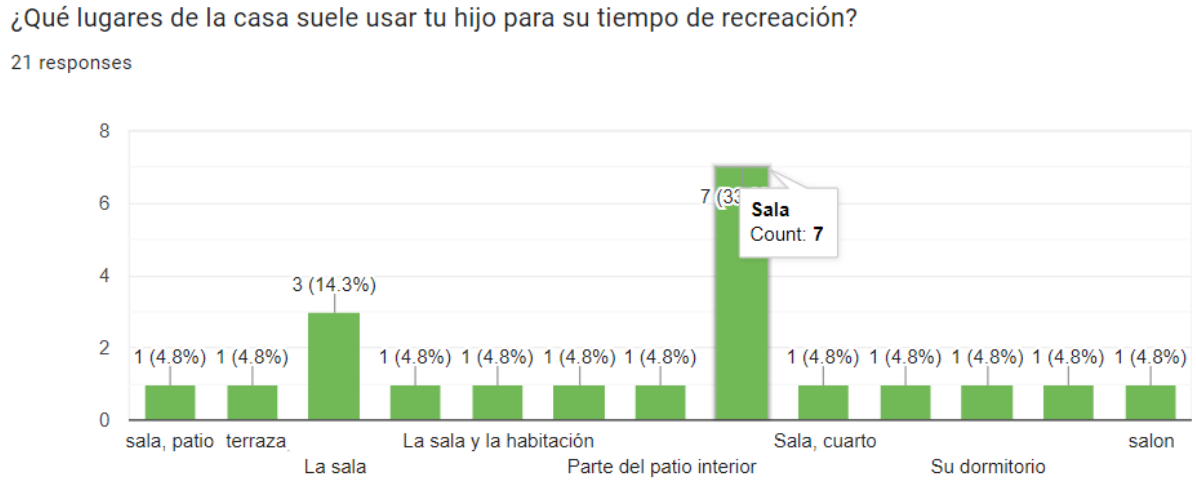

Figura 4: Opinión sobre los lugares que más usan los hijos para su recreación.

Por otro lado, los docentes de educación inicial indican que las actividades favoritas y favorables para el crecimiento de los niños son aquellas que permitan a estos estar físicamente activos y que estimulen su mente, actividades tales como bailar, pintar, dibujar, jugar con elementos intuitivos y que un factor importante para la concretación de estas

actividades es disponer de un espacio donde dejemos a los niños ser niños evitando el contacto con elementos distractivos. Mencionan que cada juego y actividad aporta a la psicomotricidad de distintas formas de forma simultánea. Los documentos de validación de los expertos se encuentran en el Anexo 2.

Así mismo, en la entrevista, los padres mencionaron que en estas viviendas no existe un mobiliario destinado a las necesidades que tienen los niños, con relación a las diversas actividades que les gusta realizar a la par de su desarrollo o les permita realizar más de alguna actividad. Dialogando con los entrevistados y los docentes, se pudo rescatar que existe una semejanza con relación a las actividades que realizan los niños dentro de casa relacionadas con su desenvolvimiento motriz y al mismo tiempo.

Un último hallazgo es que se reconoce la existencia de un problema que impide a los niños poder seguir realizando actividades que contribuyan a su desarrollo psicomotriz en la educación infantil dentro de sus hogares, ya que las habilidades se ven reflejadas en el día a día. Además, se requiere de una herramienta que ayude al desarrollo de los infantes y se adapte a su realidad con relación al espacio, distribución y recorrido dando paso a la creación de un mobiliario multifuncional.

4.2. Discusión de Resultados

El objetivo de la investigación fue proponer un prototipo de mobiliario lúdico que se adecue al desarrollo de los niños luego de identificar las características necesarias y cómo puede este ser una herramienta que se adapte a un espacio limitado. Para poder llevar a cabo este proceso se realizaron entrevistas y encuestas, tanto como a padres, en algunas ocasiones con sus hijos, que residían en diversos departamentos dentro del distrito de Surco y también con profesionales con respecto al aprendizaje infantil.

Tras analizar los resultados obtenidos, hemos podido observar con mayor profundidad cómo el poseer un espacio limitado influye en la libertad del niño en casa para el

realizamiento de ciertas actividades recreativas que aportan al desarrollo de los niños en la edad de entre 3 a 5 años. Muchos de ellos al no poseer un área destinada solo para su recreación terminan solo viendo tv, viendo videos o jugando en el celular lo cual conlleva a un sedentarismo a temprana, ya que a pesar de las actividades que este realice en su escuela, estas deben ser fortalecidas en su hogar y que no sean vistas como una obligación sino como algo que a su vez, disfrute.

Al mismo tiempo muchas familias muestran un disgusto acerca de las dimensiones de los departamentos familiares, pues mencionan que realmente no están pensados para que abarquen las necesidades de los menores dentro de una familia, por lo que para lograr distraer a sus hijos, optan por comprar juguetes que con el tiempo terminan siendo olvidados por ellos. Si bien estos juguetes significan una ayuda al niño con relación al reconocimiento de texturas y tamaños, al final del día resultan siendo monótonos y formando parte de una pila de más juguetes acumulados en un rincón del hogar, ya sea la propia habitación del menor o la sala.

Las actividades artísticas fueron mencionadas como las actividades que preferían realizar los niños, pues con los testimonios de los entrevistados, incluyendo a los profesionales, pudimos visualizar cómo estas muestran un desarrollo para los aspectos sociales, emocionales, intelectuales, comunicativos y motrices.

Con toda esta información analizada, pudimos generar una propuesta de diseño de mobiliario para los infantes centrados principalmente en el área del dibujo y pintura, ya que con el simple hecho de maniobrar ya sea un lápiz o un pincel, ya los niños están regulando sus movimientos tanto físicos como mentales, pues estará estimulando su imaginación, capacidad para crear y el querer compartir su creación con los demás, ayuda al desarrollo de su aspecto social.. Así mismo, se practica la coordinación entre la mano y la vista que facilitará su escritura a esa edad .

Bajo los principios de diseño y la realidad del espacio, esta herramienta ha sido pensada para que sea multifuncional, ya que además de servir como una mesa con división interna para guardado, esta puede transformarse en un caballete que invita al niño a no permanecer únicamente sentado; a su vez, es fácilmente transportable.

Además se tomaron en cuenta las proporciones estándar de un infante para asegurar su comodidad al momento de permanecer tanto sentado como parado; como también se consideraron los materiales tales como la fórmica que funcionará como pizarra y de un fácil borrado, MDF de 2 cm que servirá como base y listones de madera para lograr la estructura interna, estos materiales fueron pensados teniendo en cuenta su funcionalidad, precio y durabilidad, las cuales fascinaron tanto a los padre como a sus hijos.



Figura 5: Propuesta 3D de mobiliario cerrado. Elaboración propia.



Figura 6: Propuesta 3D de mobiliario abierto. Elaboración propia.



Figura 7: Propuesta 3D de mobiliario abierto. Elaboración propia.



Figura 8: Propuesta 3D de mobiliario vista interior. Elaboración propia.



Figura 9: Propuesta real de mobiliario. Elaboración propia



Figura 10: Propuesta real de mobiliario, compartimientos internos. Elaboración propia.



Figura 11: Propuesta real de mobiliario, detalle caballete. Elaboración propia.

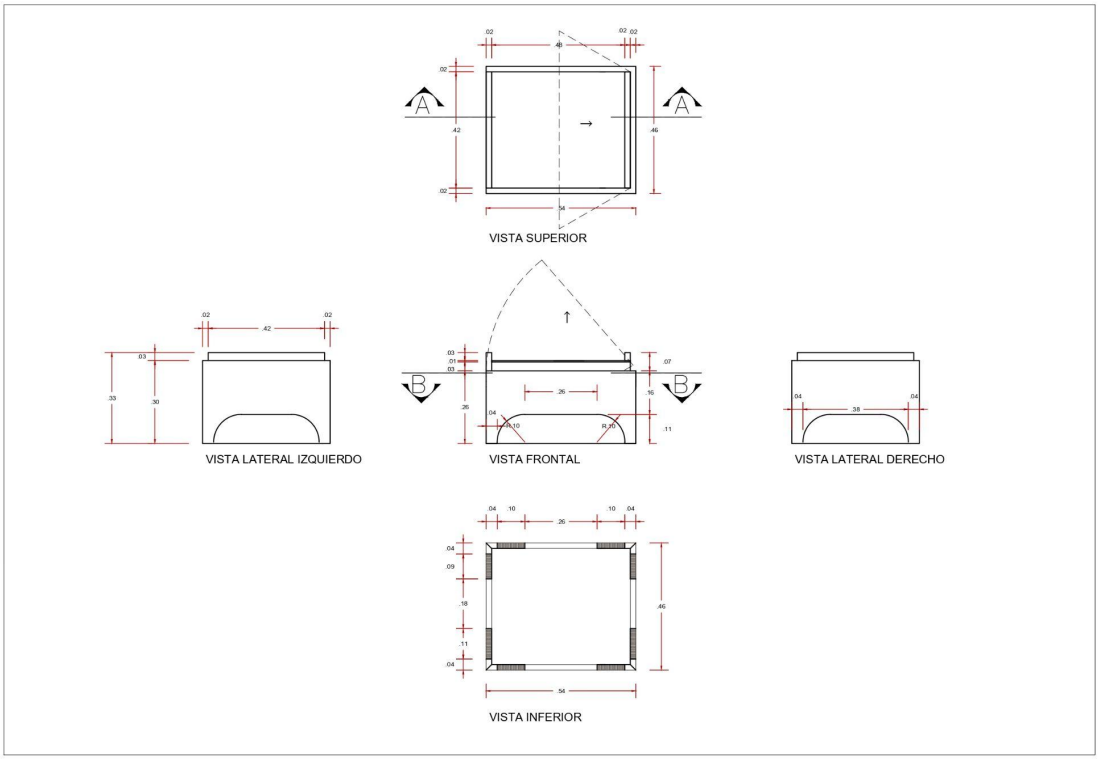

Figura 12: Plano de vistas de mobiliario. Elaboración propia.

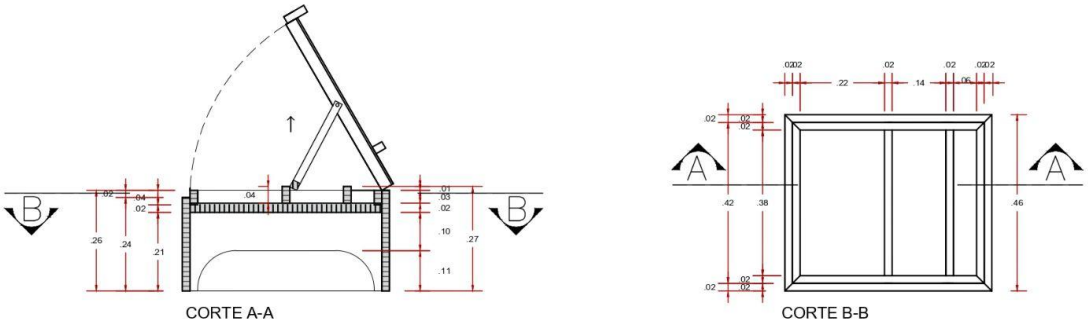

Figura 13: Plano de detalles de mobiliario. Elaboración propia.

4.3. Recomendaciones

El principal objetivo del estudio ha sido realizar una propuesta de mobiliario infantil multifuncional que se adapte a un área reducida que a su vez, sea una herramienta que complemente el desarrollo psicomotriz de los infantes de 3 a 5 años de manera eficiente. Tras analizar los objetivos se recomienda los siguientes puntos:

Primero, se recomienda que durante la investigación se defina claramente el perfil de los usuarios tanto directos como indirectos y en base a ello poder proponer tanto encuestas como entrevistas con preguntas potenciales que facilitarán la investigación. Así también, se recomienda realizar entrevistas y fortalecer los resultados a través de una visita para poder observar el comportamiento de los infantes con relación al espacio, juego y desarrollo.

Segundo, contactar con un profesional que tenga conocimiento acerca del desarrollo infantil, ya sea un docente de educación inicial o un psicólogo psicomotriz. Discutir los resultados y pedir sus puntos de vista con respecto a su experiencia ayudarán a que sea más fácil proponer una posible solución.

Tercero, tras analizar los resultados, filtrar la información relevante y llegar a una conclusión, se recomienda proponer ya sea a través de una propuesta 3D o una maqueta del mobiliario. Este prototipo debe tener en cuenta todas las especificaciones requeridas y que sean fáciles de reconocer, como las medidas, colores, dimensiones y materiales. A través de este instrumento, los usuarios podrán dar su retroalimentación que propiciará que este mobiliario sea totalmente óptimo, confortable y lo más perdurable posible.

Por último, se recomienda a los padres de familia que residen en apartamentos reducidos optar por mobiliario multifuncional de alta calidad que permita a sus hijos realizar actividades enriquecedoras con respecto a su crecimiento y desarrollo. Este mobiliario no solo permitirá a los niños realizar más de una actividad sino que estará en armonía con respecto a las dimensiones del espacio.

De igual forma, las recomendaciones mencionadas pueden ser de ayuda no solo para los padres de familia o arquitectos de interiores, sino para fabricantes de mobiliario u otros sectores dirigidos al desarrollo psicomotriz infantil.

Referencias

Alvarado, I. (2012) *El aprovechamiento óptimo de espacios habitacionales reducidos. Caso de estudio sala de vivienda de interés social con medidas mínimas.* Recuperado de: http://erecursos.uacj.mx/bitstream/handle/20.500.11961/5673/Ivette%20_Alvarado%20tesis.pdf?sequence=2&isAllowed=y

Andino, G. (2015) *Mobiliario lúdico basado en los juegos tradicionales del ecuador para habitaciones de espacios reducidos para niños en edades de 4-8 años.* Recuperado de: https://repositorio.pucesa.edu.ec/bitstream/123456789/1072/3/80239.pdf

Antoranz, E. & Villalba, J. (2010) *Desarrollo cognitivo y motor.* Recuperado de: https://books.google.com.pe/books?id=p0wJtascC7UC&lpg=PP1&hl=es&pg=PP1#v=onepage&q&f=false

Baculima, J. (2018) *Elaboración de elementos multifuncionales lúdicos de entretenimiento familiar, para espacios reducidos.* Recuperado de: https://dspace.uazuay.edu.ec/bitstream/datos/8140/1/13863.pdf

Balarezo, M. (2016) *Diseño interior multifuncional para el mejoramiento de la vivienda social de la EMUVI.* Recuperado de: https://dspace.uazuay.edu.ec/bitstream/datos/5924/1/12243.pdf

Branchi, P. & Iraizoz, A. (2014) *ACORDE: viviendas flexibles y adaptables a las necesidades de las personas: casos de estudio adaptados a distintos países y realidades sociales.* Recuperado de:

https://upcommons.upc.edu/bitstream/handle/2099/14899/150_155_Pablo_Bianchi_Ana_Iraizoz.pdf

Cabezas, E., Sandoval, L. y Torres, J. (2019) *La recreacion y su relacion con el estrés laboral*. Recuperado de: http://repositorio.espe.edu.ec/bitstream/21000/21481/1/09%20La%20recreacion%20y%20su%20relacion%20con%20el%20estr%C3%A9s%20laboral.pdf

Charry, A. (2013). *Sistema modular multifuncional: mobiliario para niños de 3 a 9 años*. Recuperado de https://dialnet.unirioja.es/servlet/articulo?codigo=4323937

García, J. (2015) *Espacios domésticos saludables aportaciones para la reducción del estrés en la vivienda.* Recuperado de: https://hdl.handle.net/20.500.12371/8472

Pinda, R. (2015) Los ambientes lúdicos y su influencia en el desarrollo de destrezas psicomotrices de niños de 0-4 años del Centro Infantil del Buen vivir, del Mercado América de la parroquia Pishilata. Recuperado de: https://repositorio.uta.edu.ec/jspui/bitstream/123456789/19968/1/100-Raquel%20Rebeca%20Pinda%20Muzo.pdf

Ponce, K. (2021) *Mobiliario lúdico en espacios de aprendizaje de la institución educativa inicial, distrito La Esperanza - 2021.* Recuperado de: https://repositorio.ucv.edu.pe/bitstream/handle/20.500.12692/66728/Ponce_CKJ-SD.pdf?sequence=1&isAllowed=y

Solis, P. (2019) *La importancia del juego y sus beneficios en las áreas de desarrollo infantil.* Recuperado de: https://hal.archives-ouvertes.fr/hal-02516612/document

Tambo, L. (2020) *Diseño, fabricación y comercialización de equipos para hacer barbacoas en interiores.* Recuperado de: https://renati.sunedu.gob.pe/bitstream/sunedu/3039562/1/TamboVilchezLA.pdf

Trujillo, A. (2018) *Propuesta de una línea de mobiliario multifuncional que optimice el espacio en pequeños departamentos, facilitando las actividades del hogar.* Recuperado de: http://dspace.udla.edu.ec/handle/33000/9401

Tubón, G. (2017) *Diseño de un espacio recreativo para el desarrollo psicomotriz de los niños/niñas de primer año de educación básica de la escuela "Eduardo Reyes Naranjo", del cantón Ambato, provincia de Tungurahua en el año 2016.* Recuperado de: http://repositorio.uta.edu.ec/jspui/handle/123456789/24637

Villanueva, M. & Villarías, H. (2015) *Hacia un mobiliario moderno: diseño de mobiliario para la nueva vivienda en el periodo de entreguerras.* Recuperado de: https://dialnet.unirioja.es/servlet/articulo?codigo=5060820

Anexos

Anexo 1: Formato de consentimiento informado.

TOULOU LAUSE TREC	**Centro de Investigación Académica** **Programa de titulación**

Consentimiento informado para Participantes de investigaciones originadas en TLS

Lima, _____.

Yo _____, identificado con el DNI _____, acepto de manera voluntaria participar como parte de la muestra de estudio de la investigación titulada "_____", luego de haber conocido y comprendido en su totalidad el objetivo del estudio. Adicionalmente se me informó que:

- Mi participación es libre y voluntaria, por lo tanto, tengo derecho a retirarme de la investigación en cualquier momento sabiendo las consecuencias que conllevaría mi retiro.
- Los beneficios, incentivos y/o los efectos adversos que puedo tener por participar en la investigación.
- Se mantendrá en estricta confidencialidad la información obtenida producto de mi participación, codificando el total de mis resultados con un número clave para ocultar mi identidad y garantizar que la difusión de los resultados se realice en total anonimato.
- Puedo contactarme con _____ al correo _____ para despejar dudas sobre mi participación y derechos en la investigación.

Datos de informante(s):

Nombre	Relación con la investigación	DNI
	Investigador(a)	
	Investigador(a)	

Anexo 2: Validaciones de criterio de los expertos.

Formato de Validación de Criterios de Expertos

I. Datos Generales

Fecha	17/07/2022
Validador	Melissa Adelaida Antizana Laz
Cargo e institución donde labora	Profesora educación inicial - TRILCE
Instrumento a validar	Encuestas y entrevistas
Objetivo del instrumento	Obtener información sobre la psicomotricidad en los niños
Autor(es) del instrumento	Yoseline Brigette Rodríguez Oré – Valery Geraldine Rivera Malqui

II. Criterios de validación del instrumento

Revisar cada ítem del instrumento de recolección de datos y marcar con una equis (X) según corresponda a cada uno de los indicadores de la ficha teniendo en cuenta:

1	Deficiente (D)	Si menos del 30% de los ítems cumplen con el indicador
2	Regular (R)	Si entre el 31% y 70% de los ítems cumplen con el indicador
3	Buena (B)	Si más del 70% de los ítems cumplen con el indicador

Criterios	Indicadores	D (1)	R (2)	B (3)	Observación
PERTINENCIA	Los ítems miden lo previsto en los objetivos de investigación.			x	
COHERENCIA	Los ítems responden a lo que se debe medir en la variable y sus dimensiones.			x	
CONGRUENCIA	Los ítems son congruentes entre sí y con el concepto que mide.			x	
SUFICIENCIA	Los ítems son suficientes en cantidad para medir lo componentes de la variable.		x		
OBJETIVIDAD	Los ítems se expresan en comportamientos y/o acciones observables y verificables.		x		
CONSISTENCIA	Los ítems se han formulado en concordancia a los fundamentos teóricos de la variable.			x	
ORGANIZACIÓN	Los ítems están secuenciados y distribuidos de acuerdo a dimensiones.		x		
CLARIDAD	Los ítems están redactados en un lenguaje entendible para los participantes de la investigación.			x	
FORMATO	Los ítems están escritos respetando aspectos técnicos gramaticales.			x	
ESTRUCTURA	El instrumento cuenta con instrucciones, consignas, opciones de respuesta bien definidas.		x		
	TOTAL		8	18	

III. Coeficiente de Validez

$$\frac{D + R + B}{30} = 0.86$$

Melissa Adelaida Antizana Laz

NOMBRE DE VALIDADOR

Formato de Validación de Criterios de Expertos

I. Datos Generales

Fecha	15/07/2022
Validador	Glendy Estefany Bejarano Gastón
Cargo e institución donde labora	Profesora educación inicial - I.E.P. " Rosa de Santa María"
Instrumento a validar	Encuestas y entrevistas
Objetivo del instrumento	Obtener información sobre las actividades que disfrutan realizar los niños que estimulan la psicomotricidad
Autor(es) del instrumento	Yoseline Brigette Rodríguez Oré – Valery Geraldine Rivera Malqui

II. Criterios de validación del instrumento

Revisar cada ítem del instrumento de recolección de datos y marcar con una equis (X) según corresponda a cada uno de los indicadores de la ficha teniendo en cuenta:

1	Deficiente (D)	Si menos del 30% de los ítems cumplen con el indicador
2	Regular (R)	Si entre el 31% y 70% de los ítems cumplen con el indicador
3	Buena (B)	Si más del 70% de los ítems cumplen con el indicador

Criterios	Indicadores	D (1)	R (2)	B (3)	Observación
PERTINENCIA	Los ítems miden lo previsto en los objetivos de investigación.		x		
COHERENCIA	Los ítems responden a lo que se debe medir en la variable y sus dimensiones.			x	
CONGRUENCIA	Los ítems son congruentes entre sí y con el concepto que mide.			x	
SUFICIENCIA	Los ítems son suficientes en cantidad para medir lo componentes de la variable.			x	
OBJETIVIDAD	Los ítems se expresan en comportamientos y/o acciones observables y verificables.		x		Recopilar más información de entrevistas
CONSISTENCIA	Los ítems se han formulado en concordancia a los fundamentos teóricos de la variable.			x	
ORGANIZACIÓN	Los ítems están secuenciados y distribuidos de acuerdo a dimensiones.		x		
CLARIDAD	Los ítems están redactados en un lenguaje entendible para los participantes de la investigación.			x	
FORMATO	Los ítems están escritos respetando aspectos técnicos gramaticales.			x	
ESTRUCTURA	El instrumento cuenta con instrucciones, consignas, opciones de respuesta bien definidas.			x	
	TOTAL		6	21	

III. Coeficiente de Validez

$$\frac{D + R + B}{30} = 0.9$$

Glendy Estefany Bejarano Gastón

NOMBRE DE VALIDADOR