**ESCUELA DE EDUCACIÓN SUPERIOR TECNOLÓGICA PRIVADA TOULOUSE LAUTREC**

# PROPUESTA DE DISEÑO DE MOBILIARIOS MODULARES ACCESIBLES PARA DISMINUIR EL RUIDO VISUAL EN VIVIENDAS FAMILIARES EN LA CIUDAD DE ILO.

Tesis para obtener el titulo profesional Licenciado en Arquitectura de Interiores

**AUTORES:**

**ANGELICA MARIA DEL PILAR MIRANDA HERRERA**
(0000-0002-8961-2729)

**GIULIANNA NISHIJIMA YUPANQUI**
(0000-0003-0839-7754)

Asesor
**JONATAN FREDDY SAYAN CHUMBIRIZO**
(0000-0002-3436-5249)

Lima-Perú
**2023**

PAPER NAME

**Entrega trabajo de investigaci%C3%B3n - Titulaci%C3%B3n - Miranda - Nishijima.docx.pdf**

AUTHOR

**-**

WORD COUNT

**10475 Words**

CHARACTER COUNT

**55456 Characters**

PAGE COUNT

**59 Pages**

FILE SIZE

**10.8MB**

SUBMISSION DATE

**Feb 4, 2024 1:20 PM GMT-5**

REPORT DATE

**Feb 4, 2024 1:21 PM GMT-5**

## 8% Overall Similarity

The combined total of all matches, including overlapping sources, for each database.

- 6% Internet database
- Crossref database
- 6% Submitted Works database
- 2% Publications database
- Crossref Posted Content database

## Excluded from Similarity Report

- Bibliographic material

## Tabla de contenido

Reporte turnitin

Resumen …… 11

Abstract ……12

**1. Capítulo I: El Problema** ……13

1.1. Planteamiento del problema ……13

1.2. Preguntas de Investigación ……15

1.3. Objetivos de Investigación ……15

**2. Capítulo II: Marco Teórico** ……....16

2.1. Mapa de Literatura ……16

2.2. Antecedentes de Investigación ……17

2.3. Desarrollo de la Perspectiva Teórica ……..19

**3. Capítulo III: Metodología** ……23

3.1. Muestra, Unidad de Análisis y Muestreo ……23

3.2. Diseño de Investigación …..…… 23

3.3. Operacionalización de Variables ……...24

3.4. Consentimiento Informado …….. 25

3.5. Procedimiento para Recolectar y Analizar los Datos …… 25

**Capítulo IV: Resultados** ……..27

4.1. Análisis de Resultados ……. 27

4.2. Discusión de Resultados …… 29

4.3. Recomendaciones …..…….35

**4. Referencias** …….37

**5. Anexo** ……..42

# Lista de Tablas

**Tabla 1**

*Operacionalización de la variable dependiente: Ruido visual en espacios interiores* ……. *24*

**Tabla 2**

*Operacionalización de la variable independiente: Mobiliario modular* ……. *24*

**Tabla 3**

*Cuadro de las respuestas obtenidas en entrevistas a 7 madres de familia* ……. *58*

## Lista de Figuras

Figura 01: Mapa de la literatura de los principales aspectos de la ……..16
variable dependiente, ruido visual

Figura 02: Mapa de la literatura de la variable independiente, ……..16
mobiliario modular

Figura 3: Perspectiva del mobiliario diseñado - Posible combinación 1 ……..31
(Módulo 40x40x210cm + módulo de 60x40x210 cm)

Figura 4: Perspectiva del mobiliario diseñado - Posible combinación 2 ……...32
(Módulo 60 cm x 40 x 210cm + módulo de 60cm x 40 x 210 cm)

Figura 5: Tipos de almacenamiento y medidas que se puede colocar ……...32
en modelo de 40 cm de ancho

Figura 6: Tipos de almacenamiento que se puede colocar en modelo ……..33
de 60 cm de ancho.

Figura 7: Situación actual de vivienda elegida (Milagros Corrales) …….34

Figura 8: Combinación de mobiliario propuesta para la vivienda …… 34

Figura 9: Visualización del mobiliario colocado en vivienda de la ……35
madre de familia.

Figura 10: Entrevista a la madre de familia Milagros Corrales Herrera. …… 52

Figura 11: Entrevista a la madre de familia Elizabeth Marca Flores. …… 53

Figura 12: Entrevista a la madre de familia Dania Alvarez Olivera. …… 54

Figura 13: Entrevista a la madre de familia Marcela Mamani Callalla. ……. 54

Figura 14: Entrevista a la madre de familia Mitzi Huancco Bravo. …… 55

Figura 15: Entrevista a la madre de familia Cecilia Carrillo Salaza. ……. 55

Figura 16: Entrevista a la madre de familia Isabel Cindy Munaylla. …….56

Figura 17: Figura 17: Fotografía del cuarto de juegos de una de las ……...56

viviendas de nuestras entrevistadas.

Figura 18: Fotografía de almacenaje de la vivienda de una de las entrevistadas. 51

Figura 19: Focus group mediante plataforma zoom para validar nuestra ……. 57
propuesta.

Figura 20: Entrevista a Melissa Cabrera Santos, diseñadora industrial
. con maestría en diseño de producto ……..59

## Resumen

El presente trabajo de investigación se basa en el diseño de mobiliarios modulares accesibles para la ciudad de Ilo, así poder mostrar a través de su implementación que puede reducir el ruido visual que existe en las viviendas.

El objetivo es mostrar, mediante una pequeña serie de muebles modulares, se puede lograr cubrir las diferentes necesidades de una familia, a la vez solucionar diversos factores que causan ruido visual en este, sacándole el mayor provecho a las medidas de los ambientes y así lograr transformar un espacio aglomerado en un espacio ordenado, limpio y libre, que permita a la familia desarrollarse mejor en su entorno habitacional.

La investigación fue de tipo cualitativa, por tanto, para validar la problemática se utilizó como muestra a 7 madres de familia de la ciudad de Ilo, entre 25 y 55 años, con las que se aplicó el instrumento de la entrevista de manera virtual y presencial. Estas entrevistas ayudaron a identificar los aspectos de problemática que más afectaba a la muestra, encontrando que el ineficiente mobiliario de almacenamiento en cocinas y en ambientes de los niños era su mayor problema.

Asimismo, durante el proceso de diseño, también se consultó con una diseñadora industrial y se realizó un focus group para obtener feedback y validación de la problemática y solución propuesta, tras lo cual se decidió optar por concentrarse en ambientes de cocina y tener como arquetipo a madres de niños, trabajadoras y que no cuentan con tiempo.

Finalmente, se realizó el diseño de un mobiliario modular de almacenamiento que permita adecuar sus medidas a lo requerido en el ambiente y sus preferencias, con un sistema de auto-ensamblaje parcial, compartimentos de almacenamiento cerrado y abierto pero que se mantenga aún bastante ligero a la vista.


Palabras claves: Ruido visual, vivienda familiar, mobiliario, modular, familiar, almacenamiento

## Abstract

The present research work is based on the design of accessible modular furniture for the city of Ilo, in order to show through its implementation that it can reduce the visual noise that exists in homes.

The objective is to show, through a small series of modular furniture, it is possible to cover the different needs of a family, at the same time solve various factors that cause visual noise in it, making the most of the measurements of the environments and thus achieve transform a crowded space into an orderly, clean and free space, which allows the family to develop better in their living environment.

The research was qualitative, therefore, to validate the problem, 7 mothers from the city of Ilo, between 25 and 55 years old, were used as a sample, with whom the interview instrument was applied virtually and in person. . These interviews helped identify the problem aspects that most affected the sample, finding that inefficient storage furniture in kitchens and children's environments was their biggest problem.

Likewise, during the design process, an industrial designer was also consulted and a focus group was held to obtain feedback and validation of the problem and proposed solution, after which it was decided to choose to concentrate on kitchen environments and have as an archetype mothers of children, workers and who do not have time.

Finally, the design of a modular storage furniture was carried out that allows its measurements to be adapted to what is required in the environment and its preferences, with a partial self-assembly system, closed and open storage compartments but that still remains quite light at all times. the view.


Keywords: Visual noise, family home, furniture, modular, family, storage

# Capítulo I: El Problema

En este capítulo se plantea el problema e importancia de disminuir el ruido visual en las viviendas familiares, para mejorar el confort y calidad de vida de los miembros de la familia. Los cuales por la falta de información y alternativas tienden a elegir mobiliarios inapropiados en sus hogares.

## 1.1.Planteamiento del Problema

Según González (2015), con ruido visual se suelen referir a la sobreexposición al entramado audiovisual a la que nos vemos sometidos continuamente en el espacio urbano, trayendo consecuencias negativas en cuanto a nuestro estado de ánimo, capacidad de asimilarlo y analizarlo, es más, se encontró que el 40 %  de quienes habitan un departamento u oficina con paisajes desagradables tiende a deprimirse (Datos de la Organización Mundial de la Salud).

El ruido visual en el ámbito doméstico entonces esto lleva a considerar también los espacios de la vivienda, es decir todo lo que resulta exagerado, sobrecargado o sin un orden específico y de manera innecesaria dentro del ambiente, sin un equilibrio y armonía. Además, esto puede afectar negativamente la salud de quien convive con este.

> Es más, se encontró que el ruido visual llega a causar verdaderos síntomas físicos tales como dolor de cabeza, obstrucción visual, estrés y demás. (Fuentes y Arguello, 2015) Asimismo, Migliani (2020) indica que el entorno donde vivimos influye en las emociones y la conducta, por lo cual cabe destacar que los seres humanos pasan su vida un 90 dentro de sus viviendas o espacios interiores, es así que estos espacios deben de generar bienestar y que puedan favorecer positivamente la salud emocional de las personas y su entorno.

Según Gasalla (2022), la neuro arquitectura es una disciplina que está diseñada para analizar datos y evidencias científicos de los espacios construidos, como estos pueden afectar al cerebro y el comportamiento dentro de un ambiente de la vivienda, así nuestras emociones y capacidades van cambiando, el objetivo es construir espacios que mejoren la productividad y el bienestar de las personas.

Por otro lado, en América Latina la neuroarquitectura, está dando cada día más evidencias de cómo el espacio puede afectar el comportamiento humano. Según Navarro (2021) el instituto NAD en Chile tiene el propósito de desarrollar una arquitectura humanista, donde con parámetros conformen reglas para diseñar espacios de trabajo, salud y educación.

Según Baba Toyofuko (2023), en el Perú el entendimiento de neuro arquitectura no esta tan aterrizado, es malinterpretado o estudiado de manera superficial, esto genera un desinterés a la investigación de esta ciencia, no se prioriza las necesidades de las personas en el diseño arquitectónico.

Actualmente en la región de Moquegua, el gobierno regional viene promoviendo proyectos habitacionales con programas sociales y en la provincia de Ilo se viene desarrollando la construcción de casas y departamentos, con un total de 5660 viviendas unifamiliares y 2100 multifamiliares o departamentos, con áreas desde 98 m2 hasta 160 m2, desarrollándose así un incremento en la adquisición de viviendas de nuevas familias. Corrales (2022).

Asimismo, cuando la familia se extiende con la llegada de niños, estos traen consigo una reorganización del espacio y recursos disponibles para nuevas prioridades. Estos hogares requieren de viviendas con una mayor dedicación para la implementación de suficientes espacios de almacenamiento, recreación y descanso, ya sea para los niños como para los adultos que habitan en esta, ya que cuando hay niños en casa se aumentan juguetes, libros y demás.

De acuerdo a la Encuesta Nacional de Hogares (Tanj J, 2021), la mayoría de los hogares peruanos tienen hijos, un 39% están compuestos por parejas con hijos y un 13% son monoparentales, por lo cual las viviendas que tienen el reto de además tener que adaptar sus ambientes a la presencia y cuidado de niños es sustancial, pero en los casos en que por desinformación o por economizar se termine perdiendo el orden visual y funcionalidad, esto afectará negativamente la vida de todos los componentes de esta.

Finalmente, tomando en cuenta todo lo investigado, la propuesta del diseño de mobiliario propone desarrollar una alternativa a lo convencional, de mobiliario modular para mejorar la funcionalidad en el hogar, teniendo en cuenta que muchos de los problemas emocionales como el estrés irritabilidad se genera por el ruido visual que existe en un ambiente.

### 1.2.Preguntas de investigación

P1. ¿El diseño e implementación de mobiliarios modulares podría ayudar en disminuir el ruido visual en viviendas familiares en la Ciudad de Ilo?

P2. ¿Qué necesidades puede cubrir el diseño de mobiliarios modulares en las viviendas de familias familiares?

P3. ¿El diseño de mobiliarios modulares ayudará a mejorar el bienestar de las familias en la ciudad de Ilo?

### 1.3.Objetivos de Investigación

O1. Establecer si el diseño de mobiliarios modulares ayudaría a disminuir el ruido visual en las viviendas familiares de la ciudad de Ilo.

O2. Analizar qué necesidades puede cubrir el diseño de mobiliarios modulares en las viviendas de familias de la ciudad de Ilo.

O3. Analizar si el diseño de mobiliarios modulares ayudará a mejorar el bienestar de las familias en la ciudad de Ilo.

# Capítulo II: Marco Teórico

El capítulo que se desarrolla a continuación permite comprender un mejor panorama de la propuesta de mobiliario modular multifuncional que ayude a disminuir el ruido visual en ambientes de familias con niños.

## 2.1. Mapa de Literatura

Conceptos relacionados con el diseño modular de muebles para reducir el ruido visual en una vivienda familiar.

**Figura 1**

*Mapa de la literatura de los principales aspectos de la variable dependiente, ruido visual.*

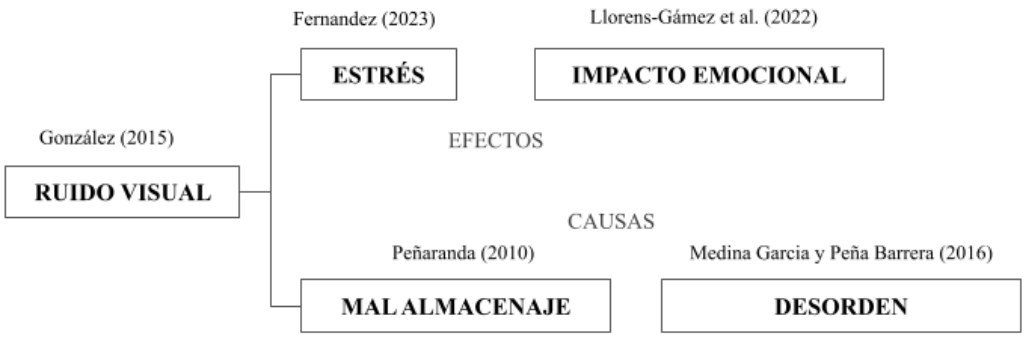


**Figura 2**

*Mapa de la literatura de la variable independiente, mobiliario modular*

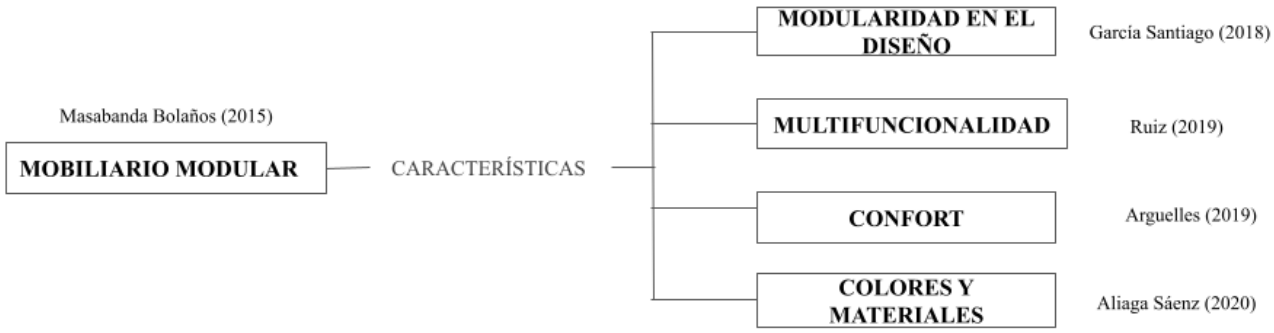

## 2.2. Antecedentes de Investigación

A fin de obtener información referencial y profundizar el entendimiento de la variable de estudio, se realizó una compilación de bibliografía, donde se obtuvieron estudios de neuro arquitectura relacionadas al bienestar del ser humano en un entorno de vivienda, diseño de mobiliario, innovación en la modulación y multifuncionalidad que ayuden a la organización de un ambiente y mejorar la salud del usuario.

Guzmán (2022) realizó la investigación titulada "Vivienda psicológicamente saludable para ciudades más humanas: Luz natural en espacios emocionantes, enfoque desde la Neuro arquitectura" para optar al grado de Magíster en Arquitectura Sustentable y Energía, en la Pontificia Universidad Católica de Chile, tuvo como objetivo dar a conocer la importancia de diseñar ambientes dentro de las viviendas que generen emociones positivas a los que habitan para un mejor cuidado de su salud, como instrumento de investigación, se realizó un estudio cuantitativo y cualitativo donde se seleccionaron 4 casas y seleccionaron a jefas del hogar donde se hicieron entrevistas, encuestas y se les mostraba ambientes de espacios en el hogar, imágenes de ambientes con ruido visual y ambientes con una buena organización de diseño, por medio de un software con sensor facial pudieron medir el estado de ánimo y sensaciones. Este estudio da un aporte importante para un correcto diseño de ambiente dentro de la vivienda. Esta investigación ha servido para profundizar el tema de la organización en las viviendas y las emociones y sensaciones que causan cuando no están correctamente organizadas.

Matos Talledo y Perez Puchuri (2022), tomaron como objetivo demostrar que se pueden organizar espacios reducidos sacándole el máximo provecho a las dimensiones a través de una propuesta de diseño modular para un ambiente de un departamento piloto. Para esto se aprovechó que el diseño modular es un método que permite organizar a través de módulos un área con la finalidad de brindar funcionalidad ya que se pueden adicionar,

reemplazar o retirar partes de dichos módulos. Se utilizó un diseño cualitativo, a través de entrevistas a un grupo de 6 jóvenes estudiantes y/o trabajadores entre 20 a 25 años que viven acompañados de sus familias. Gracias a estas se establecieron los espacios con más limitaciones en cuanto a distribución de mobiliario, circulación y almacenamiento y se denoto que en su mayoría de los casos, los muebles con medidas estándares de cada espacio no calzaban en dichos los espacios llevando a un amoblado incompleto, falta de espacios de almacenaje, con una consecuente mala organización, desorden y fatiga visual. Esta investigación permite analizar las deficiencias y problemáticas causadas por viviendas pequeñas y por mobiliarios con medidas que no se adaptan al espacio, y la mejora que causaría un amoblado planeado.

Hernández Alvarado y Pastrana Palma (2017), realizaron un estudio con el fin de examinar las características modulares que presenta la industria del mueble de madera en San Luis Potosí (México); con el fin de determinar su impacto, a nivel de producto, empresa e industria. identificando aquellas que posee y las que de poseer aumentarían su competitividad y productividad. El análisis se realizó en múltiples empresas fabricantes de muebles de madera, donde se identificaron capacidades modulares y los procesos con los que se realizan. El estudio es de tipo transversal, observacional y descriptivo, se realizaron entrevistas a las principales empresas de mueblerías, tras lo cual se seleccionaron 2 de estas con base en su importancia para su observación a profundidad en las áreas de diseño y producción. Se encontró que la modularidad está implícita en los procesos de diseño, producción y uso de las industrias del mueble, pero que sin embargo la modularidad de diseño y uso están poco desarrolladas por desconocimiento de sus ventajas, y la poca colaboración inter empresarial existente dentro del sector. Este estudio es útil para entender los tipos de modularidad que se pueden trabajar y sus ventajas en tiempo y precio cuando se innova con esta, asimismo para tener una referencia de nuestras falencias en comparativa con latinoamericana.

Pérez Agundez (2018), realizó la investigación titulada "Diseño y desarrollo de un mueble infantil multifuncional y personalizable", para obtener el máster universitario en ingeniería del diseño, en la Universidad Politécnica de Valencia, tuvo como objetivo el diseño y desarrollo de un mueble multifuncional infantil personalizable, donde se utilizan piezas de diferentes formas y colores, se puede crear diferentes diseños y así poder personalizar al gusto del usuario, este proyecto está comprendido para usuarios de 5 a 10 años y pensado para cualquier tipo de familia. Como instrumento de investigación se realizó un estudio cualitativo recopilando investigaciones y datos de diferentes alternativas de proyectos y utilizaron el método de observación de productos existentes en el mercado. Como resultado en cuanto al producto final ha sido satisfactorio, es un producto infantil pensado para que los niños desarrollen su creatividad y puedan disfrutar el proceso con sus padres de un mueble personalizable, el mueble es innovador y versátil. El mobiliario diseñado llamado fit in fun consta de siete tipos de piezas diferentes, donde se encuentra la base de materialidad de madera y piezas de unión utilizando materialidad de plástico, cabe resaltar que el producto llega con un manual de instrucciones en donde se indica cómo armar el mueble. Este estudio ha logrado impulsar un diseño con algunas características como el ensamblaje de piezas y la materialidad que se usó.

## 2.3. Desarrollo de la Perspectiva Teórica

### 2.3.1 Ruido visual:

Según González (2015), el ruido visual se refiere a la situación de exposición a demasiados estímulos audiovisuales que nos afectan continuamente en la ciudad, más generalmente a todo aquello presente en nuestro entorno que nos resulta molesto o sobre estimulante a la vista, en el caso del interior de nuestras casas se refiere  todo lo que sobrecarga de manera innecesaria un espacio interior y perturba la armonía estética y

funcional del entorno doméstico. Esto puede parecer sin importancia, pero genera estrés y malestar emocional, por la acumulación de elementos a nuestro sistema sensorial.

#### 2.3.1.1 Causas

- **Mal uso de almacenaje:** De acuerdo con Peñaranda (2010), durante el desarrollo de la familia y la llegada de nuevos integrantes el consumo de productos y elementos del hogar se eleva, además muchas veces se ve afectado el espacio de la casa, en la actualidad se cuenta con áreas de viviendas con menos metros cuadrados, es decir que si no se usa estratégicamente los espacios a través de accesorios de almacenaje o mobiliarios a medida, quedará bastante espacio sin aprovechar adecuadamente.
- **Desorden:**

  De acuerdo con Medina García y Peña Barrera (2016) se encontró que la falta de mobiliario para almacenaje, debido a alternativas poco accesibles por su costo el uso de diferentes materiales y acabados, que no ayudan a la organización del hogar. En la casa promueven un ambiente no muy limpio y ordenado, debido a la impracticabilidad de mover mobiliarios, dificultad para realizar un aseo a profundidad. Lo cual causa un ambiente que dificulta el poder realizar actividades de forma ordenada y contribuye a una insatisfacción visual.

#### 2.3.1.2 Efectos

- **Estrés:**

  De acuerdo con Fernández (2023), el estrés se genera por diferentes razones una de ellas es la contaminación visual o ruido visual en el entorno, la disposición que tiene el cerebro para desarrollar información puede llegar a su límite, el exceso de sobrecargar un espacio con elementos, colores, texturas puede llevar a altos niveles de estrés y fatiga mental, llegando a provocar deficiencia en tus labores del hogar o trabajo.

- **Impacto emocional:** Es importante tener presente la influencia que producen los espacios de las viviendas en nuestro sistema sensorial, de acuerdo con Llorens-Gámez et al. (2022), los recientes avances de investigaciones en el impacto del diseño están relacionado con la neuro arquitectura donde se estudia el comportamiento que tienen los usuarios mediante los estímulos sensoriales con los ambientes bien o mal diseñados. Esto conlleva a una mejora en los ambientes de la casa, el uso de colores texturas iluminación elementos mobiliarios adecuados cumple una función de mejorar la salud, estado de ánimo y calidad de vida.

**2.3.2.3 Mobiliario modular:**

Otra de las variables del estudio es el mobiliario. Según Masabanda Bolaños (2015), el mobiliario ha tenido gran interés en la vida de las personas, desde que los humanos comenzaron a establecerse y aumentaron su necesidad de almacenamiento, reposo e intimidad. Asimismo, para hacer frente a las necesidades actuales se busca que estos tengan características como la modularidad, multifuncionalismo, flexibilidad, color y material.

- **Modularidad en el diseño:** La modularidad es una de las características que nos interesa conseguir para que el proyecto sea fácilmente adaptable a diferentes situaciones y medidas. Según García Santiago (2018) los muebles modulares son elementos de mobiliario con la capacidad de ser desarmables y reconfigurables al ser diseñados con un sistema de modulación basado en el ensamblaje de bloques volumétricos, por lo que a partir de un módulo pueden ser ensamblados de diferentes maneras uno o varios muebles ofreciendo así flexibilidad y versatilidad en el diseño y la disposición del mobiliario.

  Esta característica permite que se pueda jugar con la formas y acomodos con creatividad, conservando un aspecto ordenado, pero logrando una personalización y ahorro de espacio. Asimismo, la modularidad en el diseño posibilita la organización

eficiente del diseño, permitiendo una optimización adecuada del material y tiempos, así como la capacidad de ensamblar, transportar y reorganizar los elementos de manera efectiva

(Nuñez Torres y Campos Pionce , 2019)

- **Multifuncionalidad:** Por otro lado, Ruiz (2019) manifiesta que en la actualidad se aplica la multifuncionalidad en un objeto, creando algo que se pueda desempeñar con diferentes funciones aplicando mecanismos y diferentes formas de armado. La multifuncionalidad es un diseño innovador que tiene muchas posibilidades para un espacio o para el mismo mueble, se adapta fácilmente a espacios reducidos o diferentes ambientes.
- **Confort:** El confort evoca conceptos como bienestar, calidad de vida, salud, comodidad, etc. Según Arguelles (2019), el confort tiene relación con el entorno que rodea al usuario, reflejándose en su estado físico y mental y contribuyendo a su satisfacción emocional, en general vinculando el bienestar con la calidad de vida. En este sentido el confort es una forma de hacer sentir al usuario tranquilo y seguro.

- **Colores y materiales**

  La elección de los diferentes tonos o colores es de gran valor para la propuesta, ya que los colores tienen la capacidad de enriquecer la percepción de un espacio determinado, es más este debe ser considerado durante la ideación de esta, y asimismo el material si se desea que se conserve el color natural del material elegido. Según Aliaga Saenz (2020) define que el uso del color tiene la capacidad de condicionar el espacio público desde nuestra percepción favoreciendo positivamente la habitabilidad del entorno.

# Capítulo III: Metodología

En este capítulo se explica el diseño de investigación elegido y su respectivo muestreo, asimismo definimos el proceso realizado para la creación de una serie de mobiliarios modulares que reducen el ruido visual dentro de viviendas familiares.

## 3.1. Muestra, Unidad de Análisis y Muestreo

La investigación está centrada en mejorar la calidad de vida de familias con niños y en particular la de las madres, al ser el sector más sensible a estímulos presentes en su vivienda. Por tanto, la muestra utilizada para este estudio fueron 8 mujeres de entre 25 y 55 años de edad, que cumplen con ser madres de familias con hijos niños, convivir con ellos, estar situadas en la ciudad de Ilo y ser de clase media o media pobre.

Asimismo, el muestreo llevado a cabo fue de tipo no probabilístico por conveniencia, elegido ya que este permite al investigador seleccionar aquellos casos según su accesibilidad y proximidad de los sujetos para el investigador (Otzen y Manterola, 2017), por lo cual permitiría un acercamiento más cercano para entender. la situación y necesidades de cada caso.

## 3.2. Diseño de Investigación

La siguiente investigación buscaba analizar detenidamente la muestra, por lo cual utilizó como diseño de investigación al estudio de caso con enfoque cualitativo, ya que este investiga las variables tratando de comprender las causas y procesos de ciertos fenómenos. Además, que permite la heterogeneidad y un rango de variación existente en una población determinada (Toledo, 2017).

Para esto se plantearon 8 entrevistas de manera presencial o remota vía Zoom. Asimismo, este también es de tipo propositivo ya que en base a las necesidades encontradas

se propuso una solución que ayude a mitigar el ruido visual presente en sus viviendas y posteriormente se realizó un focus group para su validación o feedback correspondiente.

### 3.3. Operacionalización de Variables

**Tabla 1**

*Operacionalización de la variable dependiente: Ruido visual en espacios interiores*

| Variable | Definición conceptual | Definición operacional | Dimensiones | Indicadores | Escala de medición /opciones de respuesta |
|---|---|---|---|---|---|
| V.D. Ruido Visual | Según González (2015), el ruido visual se refiere a la situación de exposición a demasiados estímulos audiovisuales que nos afectan continuamente en la ciudad, asimismo en el caso del interior de nuestras casas se refiere todo lo que sobrecarga de manera innecesaria un espacio interior y perturba la armonía estética y funcional del entorno doméstico. | Para realizar la variable se realizaron entrevistas, mediante un cuestionario semiestructura-do | Causas<br>_____<br>Efectos | Mal uso de almacenaje<br>_____<br>Desorden<br>_____<br>Colores inadecuados<br>_____<br>Estrés<br>_____<br>Impacto emocional<br>_____ | Se realizaron entrevistas semi estructuradas a miembros de familias de preferencia a madres entre 25 a 55 años de la ciudad de Ilo. |

**Tabla 2**

*Operacionalización de la variable independiente: Mobiliario modular*

| Variable | Definición conceptual | Definición operacional | Dimensiones | Indicadores | Escala de medición / opciones de respuesta |
|---|---|---|---|---|---|

| | | | | | |
|---|---|---|---|---|---|
| V.I.<br><br>Mobiliario modular | Otra de las variables del estudio es el mobiliario. Según Masabanda Bolaños (2015) mobiliario ha tenido suma importancia en la vida del ser humano, desde que los humanos comenzaron a establecerse y aumentaron su necesidad de almacenamiento, reposo e intimidad. Asimismo, para hacer frente a las necesidades actuales se busca que estos tengan características como la modularidad, multifuncionalismo, flexibilidad, color y material. | Se busca crear un mobiliario de tipo modular ya que este ayudará a organizar de forma más eficiente el ruido visual adaptándose a las medidas del espacio y dando posibilidad de personalizarlo por la variedad de modelos que se pueden combinar por sus medidas estandarizadas para así poder ahorrar recursos. | Características | Modularidad en el diseño<br><br>_____<br><br>Multifuncio-nalidad<br><br>_____<br><br>Confort<br><br>_____<br><br>Colores y materiales | _____ |

### 3.4. Consentimiento Informado

Antes de proceder con las entrevistas, se informó y explicó a las entrevistadas el contenido del consentimiento informado, dentro del cual indicamos el título, objetivo y parámetros de la investigación, asimismo se consultó si la entrevista podía ser grabada, ya sea esta de manera presencial o virtual, y que los datos se guardarán sólo a fines académicos. (Ver anexo del 1 al 8)

### 3.5. Procedimiento para Recolectar y Analizar los Datos

Debido a la presente investigación de tipo cualitativo, el instrumento de medición usado para validar la variable dependiente es la entrevista, se elaboró una entrevista

semiestructurada de 12 preguntas (ver anexo 9) para saber los problemas y percepciones que tienen sobre el ruido visual en su vivienda, y en particular para averiguar lo siguiente.

Averiguar situación actual (pregunta 1), percepción consciente del ruido visual (pregunta 2), necesidades, alcance y variedad del almacenaje (pregunta 3,4, 5 y 6), causas e impacto del desorden en su vida (pregunta 7, 8 y 9), criterio usado al momento de elegir colores (pregunta 10), impacto emocional y estrés (pregunta 11 y 12).

Asimismo, esta investigación se realizó de manera presencial a 4 madres y de manera virtual a las otras 3 madres debido a la post pandemia que aún se está atravesando, las presenciales se realizaron usando el método de observación en sus hogares, grabando en audio toda la entrevista y posteriormente se fotografiaron algunas de las viviendas de las madres de familia. (Ver anexo 11), mientras que en las entrevistas virtuales se realizaron grabando toda la sesión.

Finalizada la etapa de la entrevista se estructuró la información en un cuadro de resumen y análisis (ver anexo 12), a través del cual se detectaron los problemas más recurrentes y los ambientes de la vivienda más problemáticos, seguido a lo cual se aplicó dicha información para el diseño de la propuesta de mobiliarios modulares planteado, además de buscar usar también materiales reciclados de la zona.

Por otra parte, durante el proceso de diseño de la variable independiente se utilizó el instrumento de la entrevista a un profesional diseñador de producto para apoyo respecto a qué aspectos considerar y obtener un feedback acerca del diseño, factibilidad del mueble y materiales elegidos (Ver anexo 14.), finalmente para validar la variable independiente propuesta se utilizó el instrumento de focus group, Se realizó un focus group a 5 personas, para validar aspectos de funcionalidad, aspecto, e impacto en el día a día.(Ver anexo 13)

Asimismo, ambos instrumentos fueron aplicados de manera virtual, grabados y con aceptación del consentimiento informado, se analizaron y sacaron conclusiones acerca de la utilidad, funcionalidad y diseño de este.

## Capítulo IV: Resultados

En este capítulo se muestran los resultados de la investigación de las entrevistas semi estructuradas a las 7 madres de familia de la ciudad de Ilo, para saber su perspectiva del ruido visual presente en sus viviendas, así como la solución planteada a la que se llegó tras un proceso cíclico que incluyó focus group y entrevista a una diseñadora calificada.

### 4.1. Análisis de Resultados

Las entrevistas realizadas a la muestra de 7 madres de familia en la ciudad de Ilo, mostraron que las familias suelen estar compuestas por madre, padre y de 1 a 3 hijos, en general, cuentan con viviendas con 3 habitaciones, sala, comedor, cocina, baños, y un espacio de almacenaje ya sea deposito o cuarto de juegos de sus hijos.

En primer lugar, al comentarles la definición de mobiliario modular, se mostraron conscientes que el uso de un mobiliario ineficiente o elección de algún tipo de acabado es un factor importante en el problema del ruido visual en su vivienda, al causar desorden, sobre todo en el almacenaje de víveres, o artículos de cocina, objetos de uso estacional, juguetes y artículos de librería.

Respecto al almacenaje, las madres de familia consideran que, a pesar de tener un área suficientemente grande, el no tener un mobiliario eficiente, hace perder espacio, llegando a perder hasta un área entero como depósito, comentaron que generalmente las cosas están apiladas y repletas en ciertas zonas, no está bien distribuido y desperdician espacio disponible, enfatizan que el utilizar mobiliarios personalizados sale un poco de su presupuesto.

Además, en cuanto al desorden, las entrevistadas indican que el espacio que les generan mayor caos es la cocina, luego las habitaciones de los niños o de juegos y el almacén, las entrevistadas afirman que este les causa cambios emocionales, como el estrés, difieren en su ánimo del día, pudiendo ocasionar discusiones con las personas que viven en la vivienda, se sienten mal.

También dijeron que para la toma de decisiones de la elección de mobiliarios colores texturas, ellas y su familia toman las decisiones de elegir los colores, los mobiliarios, guiándose de internet, investigando también el tipo de material si es toxico para sus hijos, tratando de copiar algo que les guste sin un profesional a cargo.

Por otro lado, en cuanto a la variedad de mobiliario disponible en el mercado, todos afirman que no hay variedad en tiendas físicas, que se encuentran modelos repetitivos que no suelen ser multifuncionales, flexibles, ni encajan en sus medidas, además coinciden que pueden realizar a pedido un diseño que se ajuste a sus necesidades, pero tiene un elevado precio, sin embargo si encuentran más variedad e inspiración en revistas o páginas de internet.

Asimismo, las emociones que salen a flote en sus ambientes por la mala elección de elementos es la fatiga cólera, desgano dolor de cabeza y mal humor. Finalmente, la mayoría de las madres de familia afirman que el nivel de estrés se ve aumentado por la mala elección de elementos, algunas ya se acostumbraron a esa molestia. Ante lo mencionado se ve reflejado este problema por no mantener un orden en sus viviendas.

Por lo tanto, según las respuestas obtenidas a la problemática, se decidió que el mobiliario propuesto debía cumplir la función de almacenamiento y organización, siendo modular con diferentes medidas para poderse adaptar a los espacios de las viviendas, opción

a usarse de piso a techo y tener variaciones para adecuarse a los productos que deseen colocar.

Con la información recabada, se decidió realizar durante el proceso de diseño algunos prototipos que cumplieran con ello, del mismo modo se realizó un focus group a un grupo de 5 madres de familia para validar la propuesta y se consultó con una diseñadora industrial y de producto acerca de la propuesta, su diseño, factibilidad, y materiales elegidos.

En el focus group las madres de familia interactuaron contando sus experiencias en cuanto al ruido visual que existe en sus viviendas, y ratificaron su insatisfacción respecto a mobiliarios de almacenaje y consecuente desorden, de igual modo aspectos como colores y materiales coinciden que muchas veces no contribuyen a la combinación espacial.

Seguidamente les mostramos el diseño del mueble modular en proceso y mostraron respuestas positivas, la posibilidad de poder regular según sus necesidades, lo ven viable aunque sugirieron más opciones en cuanto a almacenamiento cerrado (ver anexo 13), asimismo consultaron por el precio y resistencia de este.

En cuanto a la validación de un profesional en este caso una diseñadora industrial valido la funcionalidad, el material, el uso que se le puede dar al almacenaje pero recomendó enfocarnos en 1 solo ambiente y que los mobiliarios abiertos generalmente se prestan para el desorden, comentó que coloquemos más opciones en cuanto a los módulos cerrados en el mueble de almacenamiento. (ver anexo 14)

Finalmente, tomando en cuenta todo lo antes mencionado, se decidió hacer algunas modificaciones en la propuesta del diseño modular del mueble.

**4.2. Discusión de Resultados**

Las respuestas obtenidas tras la aplicación de los instrumentos de investigación indican que la variable independiente del ruido visual en viviendas familiares en la ciudad de Ilo si es un problema para las madres de familia y que llega a afectar su día a día. Se encontró que, si bien las viviendas en la provincia de Ilo suelen contar con ambientes suficientes para todos los miembros de la familia y no tienen medidas reducidas como mostradas en otras investigaciones, estas llegan a perder un considerable espacio útil por falta de un mobiliario adecuado, y que se adapte a sus medidas.

Esto afecta el orden y saturación de objetos en diferentes ambientes de su casa, pero en la cocina les afecta en mayor medida, lo cual sumado a aspectos como el color y materiales elegidos causan un ruido visual, ocasionando estragos en su salud como el estrés, mal humor desgano, etc, por la mala elección de aplicación de mobiliarios.

Asimismo, el mobiliario que se ha propuesto tiene las siguientes características, es un mueble modular con diferentes piezas para poder distribuir de acuerdo a la necesidad del usuario, y para obtener una propuesta de inclusión se trabajó de acuerdo a las necesidades de las madres de familia en su vivienda, se propuso materiales que puedan ser accesibles para ellas, utilizando principalmente el material el osb. Según Flores y Canchucaja (2017), el osb es un tablero de varias capas hechas por virutas de madera, aglomerado por una adición.

También se utilizó metal para la estructura del mueble de almacenaje con medidas de 2.5 cm x 2.5 cm, con un acabado blanco, se utilizó pintura anticorrosiva para que el metal no se vea dañado con el tiempo. Por último, se utilizó MDF acabado en blanco para contrastar un poco los colores del mobiliario, así mismo se aplicó soportes regulables en cuanto a los estantes para que el usuario pueda utilizar a la medida que vea conveniente.

A continuación, se mostrarán las combinaciones del mobiliario propuesto para solucionar los problemas de almacenamiento en una cocina o alacena. las diferentes piezas

modulares que lo componen y que sirven para su personalización, en este caso, este presenta repisas, muebles cerrados con repisa interior, cajones con corredera inferior, y para el espacio inferior una contenedor con ruedas y una base libre con ruedas para ayudar el desplazamiento de otro tipo de productos pesados.




*Figura 3: Perspectiva del mobiliario diseñado - Posible combinación 1 (Módulo 40 cm x 40 x 210cm + módulo de 60cm x 40 x 210 cm)*

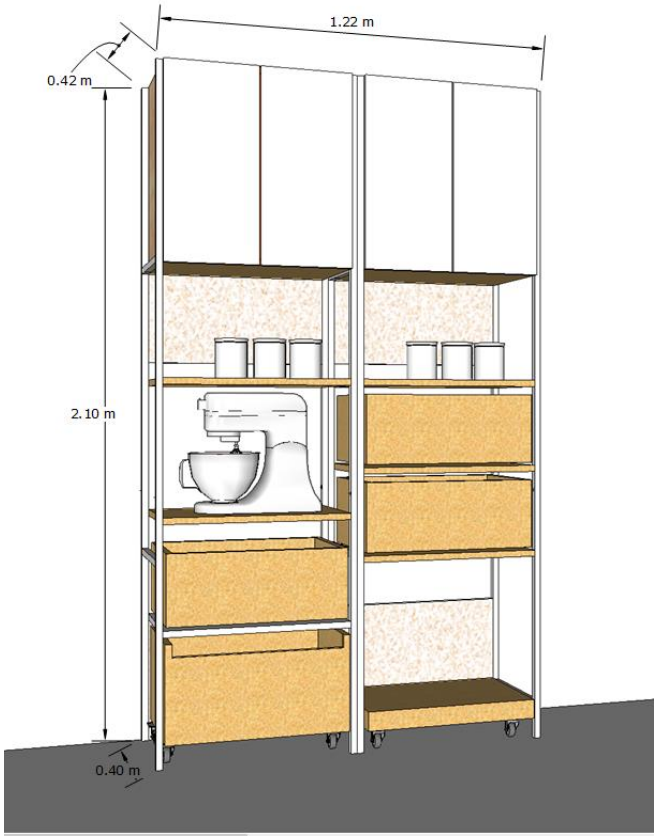


*Figura 4: Perspectiva del mobiliario diseñado - Posible combinación 2 (Módulo 60 cm x 40 x 210cm + módulo de 60cm x 40 x 210 cm)*

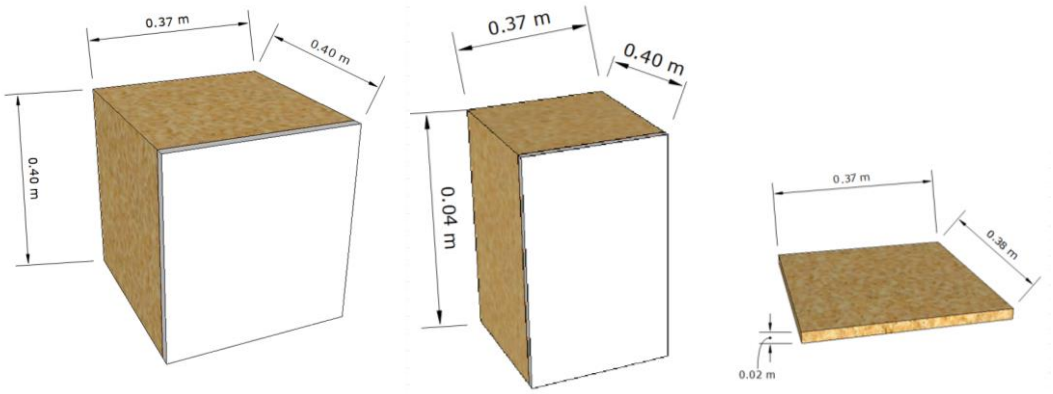


*Figura 5: Tipos de almacenamiento y medidas que se puede colocar en modelo de 40 cm de ancho.*

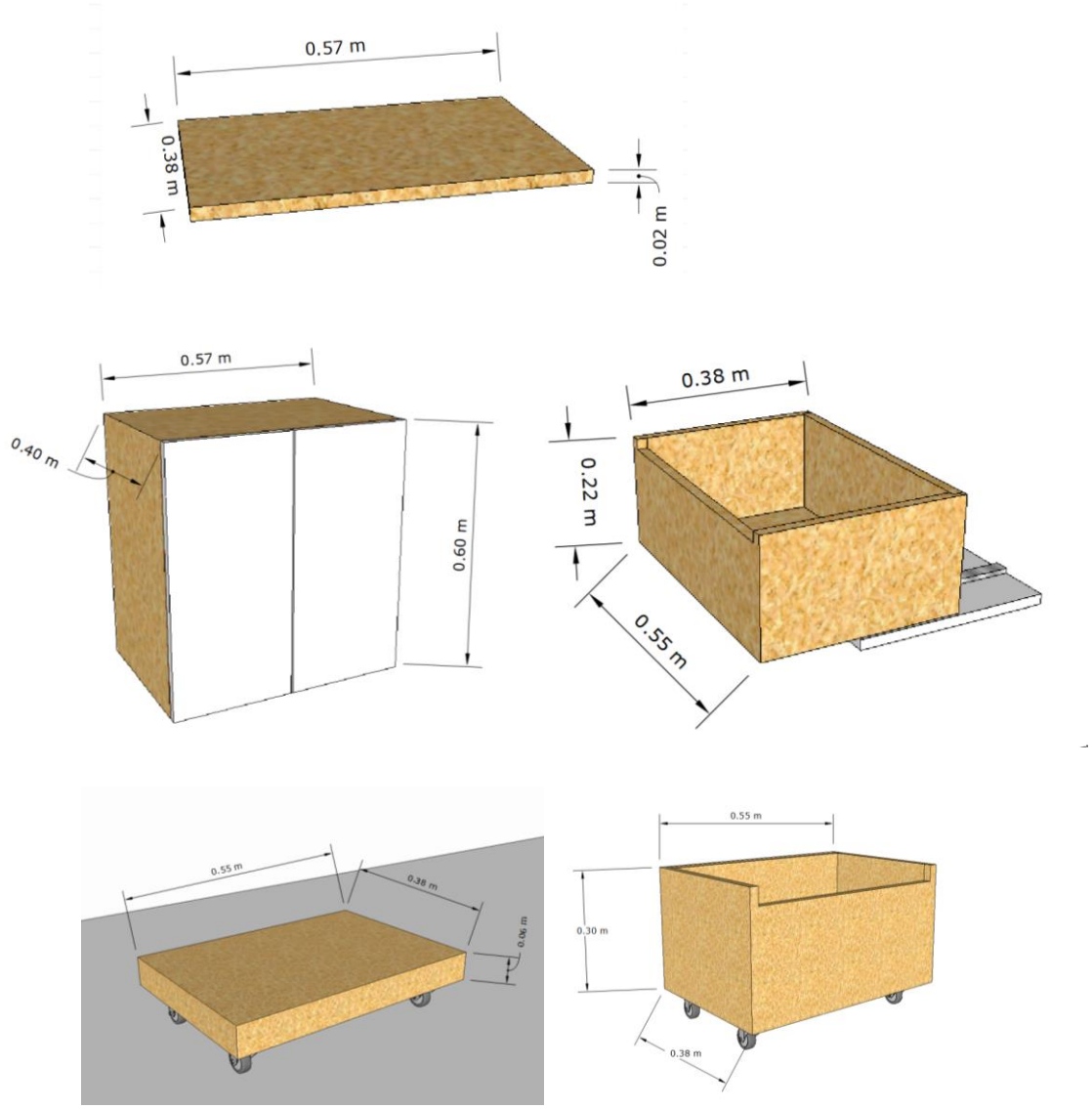


*Figura 6: Tipos de almacenamiento que se puede colocar en modelo de 60 cm de ancho.*

Asimismo, se escogió un ambiente real de una de las viviendas visitadas, para realizar una proyección de cómo podría aplicarse el mobiliario, este es un espacio de alacena y lavandería, ubicado al lado de la cocina, el cual tiene un mueble que no aprovecha todo el espacio ni altura disponible, en este se sirvieron de organizadores que sin embargo están uno encima del otro y vuelve incómodo el uso diario.



*Figura 7: Situación actual de vivienda elegida (Milagros Corrales)*



*Figura 8: Combinación de mobiliario propuesta para la vivienda*



*Figura 9: Visualización del mobiliario colocado en vivienda de la madre de familia.*

En resumen, con la propuesta mostrada se conseguirá disminuir el ruido visual presente a través de una mejor organización y uso del espacio, además de permitirles decidir en cuánto almacenamiento cerrado o abierto, así poder tener mayor control de lo que guarda gracias a los cajones y cajones rodantes, además que gracias a sus colores neutros y blancos, deja el espacio más limpio por si se desea personalizarlo.

**4.3. Recomendaciones**

Se recomienda considerar a futuras investigaciones el uso de material adecuado en algunos espacios, de acuerdo a la función que va cumplir en dicho espacio. De igual forma recomendar un análisis profundo a sus usuarios ideales no solo de sus necesidades sino también identificar su rutina, sus anhelos y su contexto de vida.

El objetivo principal fue el diseño de muebles modulares accesibles que ayuden a disminuir el ruido visual en viviendas familiares en la ciudad de Ilo, y el establecimiento de arquetipos de los tipos de usuario que más se repetían ayudó a delimitar mejor las necesidades diarias a solucionar, el estilo y características a seguir.

Se recomienda también, a la industria mobiliaria del país, atreverse más con el uso de materiales, sobre todo el uso de materiales reciclables, reciclados ya que, a parte el colaborar con que cada vez haya menos de estos residuos en la calle, estos pueden tener muy buena resistencia y texturas interesantes.

Asimismo, se recomienda a los usuarios complementar el uso de estos u otros mobiliarios de almacenamiento con organizadores de diferente medida, darse un tiempo para una organización periódica y el depurar objetos que ya no tengan sentido seguir teniendo en su casa, ya que es importante generar un hábito de orden y no por esconder el desorden tras un almacenamiento cerrado, este desaparecerá.

## Referencias

Bermúdez, E. (2023, 10 de marzo). ¿Ruido visual en tu casa? Consejos para eliminarlo. https://www.leroymerlin.es/ideas-y-consejos/consejos/ruido-visual-en-tu-casa-consejos-para-eliminarlo.html

Correa, Valeria Fuentes, & Mejía, Anita Argüello. (2015). Indicadores de contaminación visual y sus efectos en la población. *Enfoque UTE*, *6*(3), 115-132. https://doi.org/10.29019/enfoqueute.v6n3.74

Corrales, M (2022, diciembre 24). Moquegua: ofrecen viviendas desde S/ 85.000 en la provincia de Ilo. *El Comercio.* https://larepublica.pe/sociedad/2022/12/24/ofrecen-viviendas-desde-s-85000-en-la-provincia-de-ilo-moquegua-lrsd

Fernández Hernández, Carmen (2023). ¿Cómo afecta a la salud y a la accesibilidad la contaminación visual de las ciudades?. *Nan arquitectura.* https://nanarquitectura.com/2023/05/05/como-afecta-contaminacion-visual-accesibilidad-ciudades/25753

Flores Martínez, Carlos M, y Canchucaja Rojas, Julio C. (2017). Elaboración de tableros OSB con residuos de la industria del laminado y dos tipos de adhesivos.*Revista Forestal del Perú, Vol.* 32 (1): 26 - 36. DOI: http://dx.doi.org/10.21704/rfp.v32i1.1034

Gasalla (2022). Qué es la neuroarquitectura y cómo puede mejorar tu vida. *Elledeco* https://www.elledecor.com/es/arquitectura/a38866858/que-es-neuroarquitectura-definicion-consejos/

González Ibáñez, Edurne (2015). Ruido visual: la saturación de imágenes en la contemporaneidad. *AusArt Journal for Research in Art. 3.* pp. 226-235 https://addi.ehu.es/handle/10810/45377

Guzman Vergara, D. (2022). *Vivienda psicológicamente saludable para ciudades más humanas: Luz natural en espacios emocionantes, enfoque desde la Neuroarquitectura* [ tesis de grado de magíster, Pontificia Universidad Católica de Chile]. Repositorio institucional de la Universidad Pontificia Universidad Católica de Chile. https://repositorio.uc.cl/dspace/items/04dae73c-e29f-4aee-a4fd-18771bb233bf

Hernandez Alvarado M. y Pastrana Palma A .(2017, del 16 al 18 de octubre) La modularidad como estrategia de innovación: Industria del mueble en México. *XVII Congreso latino-iberoamericano de gestión tecnologica.* Ciudad de Mexico, Mexico https://www.uam.mx/altec2017/pdfs/ALTEC_2017_paper_514.pdf

Mar Llorens-Gámez, Juan Luis Higuera-Trujillo, Carla Sentieri Omarrementeria, Carmen Llinares. El impacto del diseño de espacios de aprendizaje sobre la atención y la memoria desde un enfoque neuroarquitectónico: una revisión sistemática.

*FRONTERAS DE LA INVESTIGACIÓN ARQUITECTÓNICA*, 11 https://www.sciencedirect.com/science/article/pii/S2095263521000972

Matos Talledo, S y Perez Puchuri, M (2022) *La aplicación del diseño modular en los espacios reducidos de una vivienda multifamiliar en Lima, Perú.* [Tesis para obtener el título profesional en Arquitectura de Interiores, Escuela de Educación Superior Tecnológica Privada Toulouse Lautrec.]. Repositorio Toulouse Lautrec. https://repositorio.tls.edu.pe/handle/20.500.12826/234

Medina Garcia E.A. y Peña Barrera L. (2016) Espacios reducidos y falta de áreas para almacenamiento en la vivienda de interés social de Ciudad Juárez, Chihuahua, *Int. Journal of Engineering Research and Application Vol. 6, Issue 12, (Part -2)* pp.50-58. https://www.ijera.com/papers/Vol6_issue12/Part-2/I6120205058.pdf

Migliani, Audrey (2020). "Neuroarquitectura aplicada en el diseño para niños y niñas" [Neuroarquitetura aplicada a projetos para crianças]. ArchDaily Perú. (Trad. Franco, José Tomás) <https://www.archdaily.pe/pe/942752/neuroarquitectura-aplicada-en-el-diseno-para-ninos-y-ninas> ISSN 0719-8914

Navarro, M J. (2021). *Diseño arquitectónico centrado en el usuario*. [Proyecto final de carrera, Universidad tecnológica nacional] Repositorio Institucional abierto de la universidad tecnológica nacional de Argentina. https://ria.utn.edu.ar/handle/20.500.12272/5939

Nuñez Torres S. y Campos Pionce L. (2019). *Mobiliario multifuncional y su implementación en la vivienda de interés.* [Proyecto de Investigación previo a la obtención del Título de Arquitecta de Interiores ] Repositorio Universidad Técnica de Ambato. https://repositorio.uta.edu.ec/jspui/handle/123456789/29402

Pérez Agundez, E. (2018). *Diseño y desarrollo de un mueble infantil y personalizable Trabajo* [Trabajo fin de Máster Universitat Politécnica de Valencia]. Archivo digital. https://m.riunet.upv.es/bitstream/handle/10251/112626/P%C3%A9rez%20-%20Dise%C3%B1o%20y%20desarrollo%20de%20un%20mueble%20infantil%20multifuncional%20y%20personalizable..pdf?sequence=1&isAllowed=y

Pérez Isabel (2019). INFOGRAFÍA: así te afecta la contaminación visual. *DGDC UNAM Divulgación de la ciencia.* https://ciencia.unam.mx/contenido/infografia/58/infografia-asi-te-afecta-la-contaminacion-visual-

Ruiz Muñoz, María Isabel (2019). *"La multifuncionalidad en espacios reducidos"* [Tesis de pregrado, Universidad Técnica de Ambato facultad de diseño y arquitectura Interiores]. Archivo digital. https://repositorio.uta.edu.ec/bitstream/123456789/30136/1/Ruiz%20Isabel.pdf

Tang J. (2021). *El hogar peruano 2021*. Ipsos. https://www.ipsos.com/es-pe/el-hogar-peruano2021#:~:text=%C2%BFSab%C3%ADas%20que%20en%20el%20Per%C3%BA,Conoce%20m%C3%A1s%20en%20esta%20infograf%C3%ADa.

## Anexos

**Anexo 1: Consentimiento Informado Entrevistado 1**

| | |
|---|---|
| TOULOUSE LAUTREC | **Centro de Investigación Académica**<br>**Programa de titulación** |

**Consentimiento informado para Participantes de investigaciones originadas en TLS**

Lima, 23 de enero 2024

Yo **Milagros Evelyn Corrales Herrera**, identificado con el DNI **46592025**, acepto de manera voluntaria participar como parte de la muestra de estudio de la investigación titulada " Propuesta de diseño de mobiliarios modulares accesibles para disminuir el ruido visual en viviendas familiares en la ciudad de Ilo", luego de haber conocido y comprendido en su totalidad el objetivo del estudio. Adicionalmente se me informó que:

- Mi participación es libre y voluntaria, por lo tanto, tengo derecho a retirarme de la investigación en cualquier momento sabiendo las consecuencias que conllevaría mi retiro.
- Los beneficios, incentivos y/o los efectos adversos que puedo tener por participar en la investigación.
- Se mantendrá en estricta confidencialidad la información obtenida producto de mi participación, codificando el total de mis resultados con un número clave para ocultar mi identidad y garantizar que la difusión de los resultados se realice en total anonimato.
- Puedo contactarme con Angelica Maria del Pilar Miranda Herrera al correo amirandahra2@gmail.com para despejar dudas sobre mi participación y derechos en la investigación.

Datos de informante(s):

| Nombre | Relación con la investigación | DNI |
|---|---|---|
| Angelica Maria del Pilar Miranda Herrera | Investigador(a) | 47758121 |
| Giulianna Nishijima Yupanqui | Investigador(a) | 78016136 |

## Anexo 2: Consentimiento Informado Entrevistado 2

| | |
|---|---|
| TOULOUSE TREC | **Centro de Investigación Académica**<br>**Programa de titulación** |

**Consentimiento informado para Participantes de investigaciones originadas en TLS**

Lima, 23 de enero 2024.

Yo **Elizabeth Marca Flores**, identificado con el DNI **04644110**, acepto de manera voluntaria participar como parte de la muestra de estudio de la investigación titulada " Propuesta de diseño de mobiliarios modulares accesibles para disminuir el ruido visual en viviendas familiares en la ciudad de Ilo", luego de haber conocido y comprendido en su totalidad el objetivo del estudio.
Adicionalmente se me informó que:

- Mi participación es libre y voluntaria, por lo tanto, tengo derecho a retirarme de la investigación en cualquier momento sabiendo las consecuencias que conllevaría mi retiro.
- Los beneficios, incentivos y/o los efectos adversos que puedo tener por participar en la investigación.
- Se mantendrá en estricta confidencialidad la información obtenida producto de mi participación, codificando el total de mis resultados con un número clave para ocultar mi identidad y garantizar que la difusión de los resultados se realice en total anonimato.
- Puedo contactarme con Angelica Maria del Pilar Miranda Herrera al correo amirandahra2@gmail.com para despejar dudas sobre mi participación y derechos en la investigación.

Datos de informante(s):

| Nombre | Relación con la investigación | DNI |
|---|---|---|
| Angelica Maria del Pilar Miranda Herrera | Investigador(a) | 47758121 |
| Giulianna Nishijima Yupanqui | Investigador(a) | 78016136 |

## Anexo 3: Consentimiento Informado Entrevistado 3

| | |
|---|---|
| TOULOUSE LAUTREC | **Centro de Investigación Académica**<br>**Programa de titulación** |

**Consentimiento informado para Participantes de investigaciones originadas en TLS**

Lima, 23 de enero 2024.

Yo **Dania Olinda Alvarez Olivera**, identificado con el DNI **45521433**, acepto de manera voluntaria participar como parte de la muestra de estudio de la investigación titulada " Propuesta de diseño de mobiliarios modulares accesibles para disminuir el ruido visual en viviendas familiares en la ciudad de Ilo", luego de haber conocido y comprendido en su totalidad el objetivo del estudio. Adicionalmente se me informó que:

- Mi participación es libre y voluntaria, por lo tanto, tengo derecho a retirarme de la investigación en cualquier momento sabiendo las consecuencias que conllevaría mi retiro.
- Los beneficios, incentivos y/o los efectos adversos que puedo tener por participar en la investigación.
- Se mantendrá en estricta confidencialidad la información obtenida producto de mi participación, codificando el total de mis resultados con un número clave para ocultar mi identidad y garantizar que la difusión de los resultados se realice en total anonimato.
- Puedo contactarme con Angelica Maria del Pilar Miranda Herrera al correo amirandahra2@gmail.com para despejar dudas sobre mi participación y derechos en la investigación.

Datos de informante(s):

| Nombre | Relación con la investigación | DNI |
|---|---|---|
| Angelica Maria del Pilar Miranda Herrera | Investigador(a) | 47758121 |
| Giulianna Nishijima Yupanqui | Investigador(a) | 78016136 |

## Anexo 4: Consentimiento Informado Entrevistado 4

| | |
|---|---|
| TOULOU LAUSE TREC | **Centro de Investigación Académica**<br>**Programa de titulación** |

**Consentimiento informado para Participantes de investigaciones originadas en TLS**

Lima, 23 de enero 2024

Yo **Marcela Mamani Callalla** , identificado con el DNI **70276404**, acepto de manera voluntaria participar como parte de la muestra de estudio de la investigación titulada " Propuesta de diseño de mobiliarios modulares accesibles para disminuir el ruido visual en viviendas familiares en la ciudad de Ilo", luego de haber conocido y comprendido en su totalidad el objetivo del estudio.
Adicionalmente se me informó que:

- Mi participación es libre y voluntaria, por lo tanto, tengo derecho a retirarme de la investigación en cualquier momento sabiendo las consecuencias que conllevaría mi retiro.
- Los beneficios, incentivos y/o los efectos adversos que puedo tener por participar en la investigación.
- Se mantendrá en estricta confidencialidad la información obtenida producto de mi participación, codificando el total de mis resultados con un número clave para ocultar mi identidad y garantizar que la difusión de los resultados se realice en total anonimato.
- Puedo contactarme con Angelica Maria del Pilar Miranda Herrera al correo amirandahra2@gmail.com para despejar dudas sobre mi participación y derechos en la investigación.

Datos de informante(s):

| Nombre | Relación con la investigación | DNI |
|---|---|---|
| Angelica Maria del Pilar Miranda Herrera | Investigador(a) | 47758121 |
| Giulianna Nishijima Yupanqui | Investigador(a) | 78016136 |

## Anexo 5: Consentimiento Informado Entrevistado 5

| | |
|---|---|
| TOULOUSE LAUTREC | **Centro de Investigación Académica**<br>**Programa de titulación** |

**Consentimiento informado para Participantes de investigaciones originadas en TLS**

Lima,Lima, 23 de enero 2024.

Yo **Mitzi Milagros Huancco Bravo**, identificado con el DNI **46614584**, acepto de manera voluntaria participar como parte de la muestra de estudio de la investigación titulada " Propuesta de diseño de mobiliarios modulares accesibles para disminuir el ruido visual en viviendas familiares en la ciudad de Ilo", luego de haber conocido y comprendido en su totalidad el objetivo del estudio. Adicionalmente se me informó que:

- Mi participación es libre y voluntaria, por lo tanto, tengo derecho a retirarme de la investigación en cualquier momento sabiendo las consecuencias que conllevaría mi retiro.
- Los beneficios, incentivos y/o los efectos adversos que puedo tener por participar en la investigación.
- Se mantendrá en estricta confidencialidad la información obtenida producto de mi participación, codificando el total de mis resultados con un número clave para ocultar mi identidad y garantizar que la difusión de los resultados se realice en total anonimato.
- Puedo contactarme con Angelica Maria del Pilar Miranda Herrera al correo amirandahra2@gmail.com para despejar dudas sobre mi participación y derechos en la investigación.

Datos de informante(s):

| Nombre | Relación con la investigación | DNI |
|---|---|---|
| Angelica Maria del Pilar Miranda Herrera | Investigador(a) | 47758121 |
| Giulianna Nishijima Yupanqui | Investigador(a) | 78016136 |

## Anexo 6: Consentimiento Informado Entrevistado 6

| TOULOUSE TREC | **Centro de Investigación Académica**<br>**Programa de titulación** |
|---|---|

**Consentimiento informado para Participantes de investigaciones originadas en TLS**

Lima, 23 de enero 2024.

Yo **Cecilia Ayde Carrillo Salazar**, identificado con el DNI **04749022**, acepto de manera voluntaria participar como parte de la muestra de estudio de la investigación titulada " Propuesta de diseño de mobiliarios modulares accesibles para disminuir el ruido visual en viviendas familiares en la ciudad de Ilo", luego de haber conocido y comprendido en su totalidad el objetivo del estudio.
Adicionalmente se me informó que:

- Mi participación es libre y voluntaria, por lo tanto, tengo derecho a retirarme de la investigación en cualquier momento sabiendo las consecuencias que conllevaría mi retiro.
- Los beneficios, incentivos y/o los efectos adversos que puedo tener por participar en la investigación.
- Se mantendrá en estricta confidencialidad la información obtenida producto de mi participación, codificando el total de mis resultados con un número clave para ocultar mi identidad y garantizar que la difusión de los resultados se realice en total anonimato.
- Puedo contactarme con Angelica Maria del Pilar Miranda Herrera al correo amirandahra2@gmail.com para despejar dudas sobre mi participación y derechos en la investigación.

Datos de informante(s):

| Nombre | Relación con la investigación | DNI |
|---|---|---|
| Angelica Maria del Pilar Miranda Herrera | Investigador(a) | 47758121 |
| Giulianna Nishijima Yupanqui | Investigador(a) | 78016136 |

## Anexo 7: Consentimiento Informado Entrevistado 7

| | |
|---|---|
| TOULOUSE LAUTREC | **Centro de Investigación Académica**<br>**Programa de titulación** |

**Consentimiento informado para Participantes de investigaciones originadas en TLS**

Lima, 23 de enero 2024

Yo **Isabel Cindy Munaylla Yupanqui**, identificado con el DNI **45784757**, acepto de manera voluntaria participar como parte de la muestra de estudio de la investigación titulada " Propuesta de diseño de mobiliarios modulares accesibles para disminuir el ruido visual en viviendas familiares en la ciudad de Ilo", luego de haber conocido y comprendido en su totalidad el objetivo del estudio. Adicionalmente se me informó que:

- Mi participación es libre y voluntaria, por lo tanto, tengo derecho a retirarme de la investigación en cualquier momento sabiendo las consecuencias que conllevaría mi retiro.
- Los beneficios, incentivos y/o los efectos adversos que puedo tener por participar en la investigación.
- Se mantendrá en estricta confidencialidad la información obtenida producto de mi participación, codificando el total de mis resultados con un número clave para ocultar mi identidad y garantizar que la difusión de los resultados se realice en total anonimato.
- Puedo contactarme con Giulianna Nishijima Yupanqui al correo gnimay.01@gmail.com para despejar dudas sobre mi participación y derechos en la investigación.

Datos de informante(s):

| Nombre | Relación con la investigación | DNI |
|---|---|---|
| Angelica Maria del Pilar Miranda Herrera | Investigador(a) | 47758121 |
| Giulianna Nishijima Yupanqui | Investigador(a) | 78016136 |

**Anexo 8 : Consentimiento Informado Entrevistado 8**

| | |
|---|---|
| TOULOUSE TREC | **Centro de Investigación Académica**<br>**Programa de titulación** |

**Consentimiento informado para Participantes de investigaciones originadas en TLS**

Lima, 28 de enero de 2024.

Yo **Melissa Cabrero Santos**, identificado con el DNI **45607476** , acepto de manera voluntaria participar como asesora externa para la solución propuesta en la investigación titulada " Propuesta de diseño de mobiliarios modulares accesibles para disminuir el ruido visual en viviendas familiares en la ciudad de Ilo", luego de haber conocido y comprendido en su totalidad el objetivo del estudio. Adicionalmente se me informó que:

- Mi participación es libre y voluntaria, por lo tanto, tengo derecho a retirarme de la investigación en cualquier momento sabiendo las consecuencias que conllevaría mi retiro.
- Los beneficios, incentivos y/o los efectos adversos que puedo tener por participar en la investigación.
- Se mantendrá en estricta confidencialidad la información obtenida producto de mi participación, codificando el total de mis resultados con un número clave para ocultar mi identidad y garantizar que la difusión de los resultados se realice en total anonimato.
- Puedo contactarme con Giulianna Nishijima Yupanqui al correo gnimay.01@gmail.com para despejar dudas sobre mi participación y derechos en la investigación.

Datos de informante(s):

| Nombre | Relación con la investigación | DNI |
|---|---|---|
| Angelica Maria del Pilar Miranda Herrera | Investigador(a) | 47758121 |
| Giulianna Nishijima Yupanqui | Investigador(a) | 78016136 |

Anexo 9: Estructura de entrevista a madres de familia

**ESTRUCTURA ENTREVISTA**

INTRODUCCIÓN
Hola, somos estudiantes de la escuela de diseño Toulouse Lautrec, estamos realizando una serie de entrevistas sobre la percepción, uso y necesidades de espacio que tengan en su vivienda. El objetivo de la entrevista es recopilar información que nos ayude a validar la problemática encontrada.
Antes de empezar, quiero pedirte que seas super sincera@ con nosotras, ya que la información aquí encontrada será usada meramente para fines académicos. No hay respuestas correctas ni incorrectas. Simplemente queremos que seas lo más honesto posible porque eso nos va permitir detectar oportunidades de mejora.
Para agilizar la toma de información y no perder datos en el camino, resulta de mucha utilidad grabar la conversación. ¿Existe algún inconveniente en que grabemos la conversación?
Desde ya muchas gracias por su tiempo.

¿Cuál es su nombre y edad?

1. Cuéntenos un poco sobre su vivienda, ¿qué ambientes tiene? hace cuanto tiempo que la habita, ¿con quienes vive en ella?

Ruido visual

Para proseguir le comento un poco del tema

¿El problema que muchas veces se ve en una vivienda o ambiente es el ruido visual, a qué llamamos ruido visual?  Ruido visual se denomina a la presencia de elementos que nos resultan desagradables, incómodo a la vista o molesto. También hace referencia a espacios recargados de elementos decorativos o mobiliario desordenado o incoherente. Y a los elementos que no guardan armonía con lo que les rodea como con colores discordantes, y en general, cualquier elemento visual que interrumpa la armonía y coherencia del entorno.

Bueno seguimos con las preguntas.

2. ¿Considera usted que el uso de determinados elementos en los ambientes de su vivienda sería un factor importante en el problema del ruido visual en casa? por ejemplo el almacenamiento, los materiales de su casa, materiales del mobiliario, los colores elegidos

Mal uso de almacén

3. ¿Para qué tipo de objetos requiere almacenamiento en su vivienda?

4. ¿Considera que el espacio para almacenar objetos cumple las necesidades para guardar u ocultar dichos elementos?

*Si si, ¿qué cree que se podría mejorar?*
*Si no, ¿cuál cree que es el motivo de ello? falta de m2 o falta de mobiliario que aproveche mejor los espacios que tiene quizás?*

5. ¿Considera que tiene ambientes que se vean demasiado saturados de objetos?

6. ¿Cuánta variedad de mobiliario encuentra en el mercado? y qué opina de los modelos que encuentra?

Desorden

7. ¿Cuál es el espacio de su hogar que le genera mayor desorden? ¿Por qué?

8. ¿Considera usted que los espacios de almacenaje (estantería, armario, repisas, etc) que tiene son suficientes y cumplen la función de mantener el orden y funcionalidad?

9. ¿Considera usted que se ve influenciado el desarrollo de sus actividades del día a día, con un mal diseño y/o desorden en su vivienda? ¿Por qué?

Colores

10. ¿Para la elección de los colores y las texturas de tu vivienda qué criterio siguió?

Impacto emocional

11. ¿Qué emociones te causa el ruido visual que ocasiona el desorden, saturación y/o los colores aplicados en tus ambientes?

Estrés

12. ¿Cree que el ambiente donde vive ha incrementado el nivel de estrés que vive diariamente? Cuéntenos sus experiencias.

CONCLUSIÓN

Muchos pueden creer que el ruido visual se evita, sencillamente, ordenando y organizando todo. Para evitar el ruido visual, o acabar con él, no solo tienen que estar todas las cosas en su lugar. También tienen que guardar un equilibrio y estar en armonía. Es decir, los colores de los elementos de una estancia tienen que combinar entre sí, y la iluminación debe ser la adecuada para el conjunto de elementos que haya en ella.

Ok, gracias por poder concedernos esta entrevista

Las grabaciones de estas y demás entrevistas realizadas durante esta investigación, encuentra en el siguiente link:

https://l1nk.dev/V9jUP

Anexo 10: Imágenes de los entrevistados



*Figura 10 : Entrevista a la madre de familia Milagros Corrales Herrera*




*Figura 11: Entrevista a la madre de familia Elizabeth Marca Flores*



*Figura 12: Entrevista a la madre de familia Dania Alvarez Olivera*



*Figura 13: Entrevista a la madre de familia Marcela Mamani*

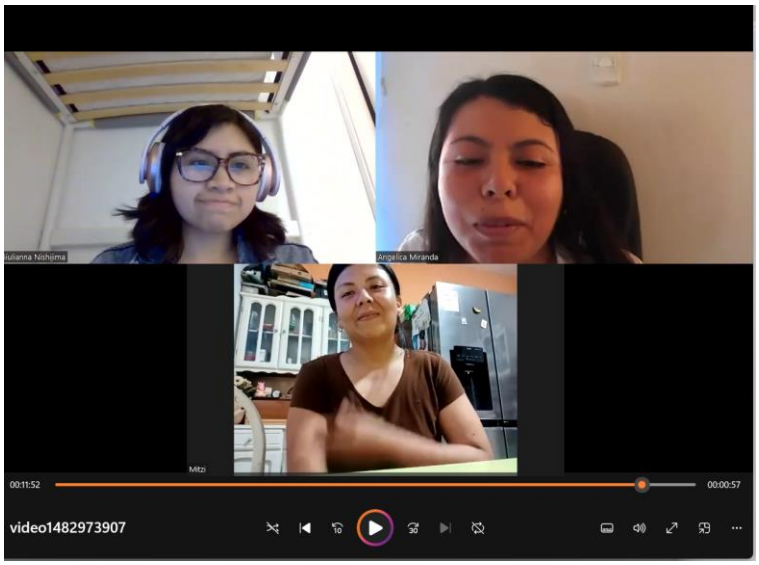


*Figura 14 : Entrevista a la madre de familia Mitzi Milagros Huancco Bravo*

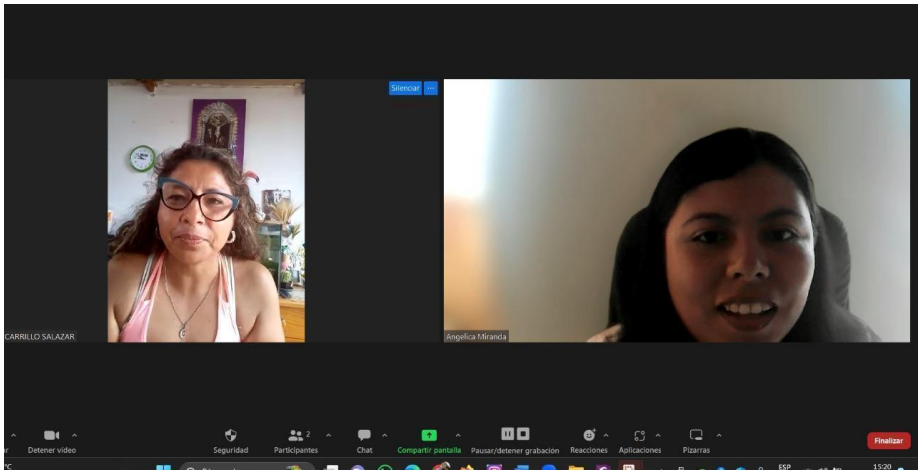


*Figura 15: Entrevista a la madre de familia Cecilia Carrillo Salazar*

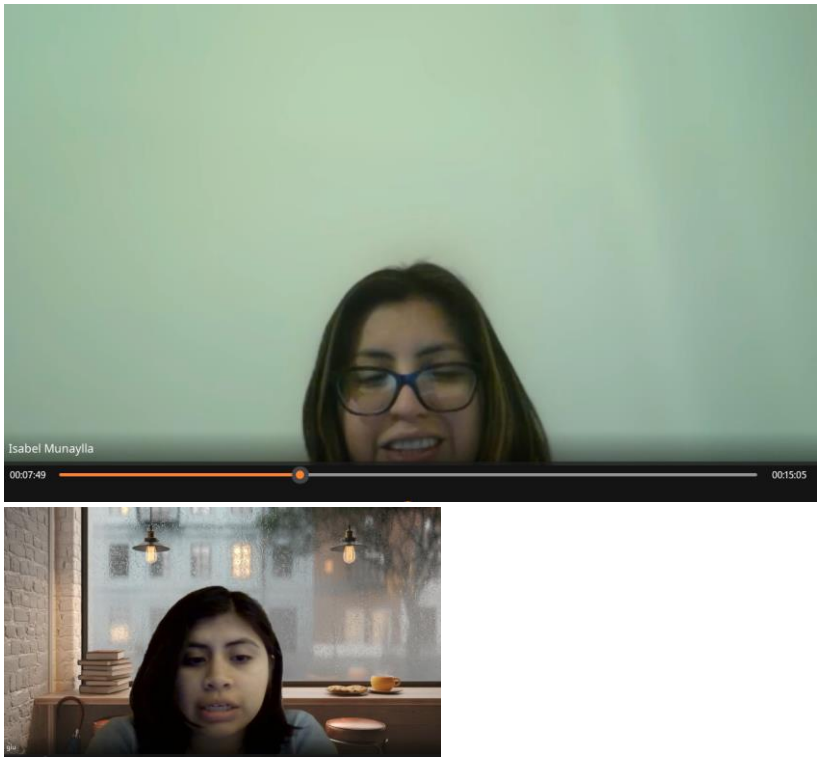


*Figura 16: Entrevista a la madre de familia Isabel Cindy Munaylla Yupanqui*

Anexo 11: Fotografías de viviendas de las entrevistadas.

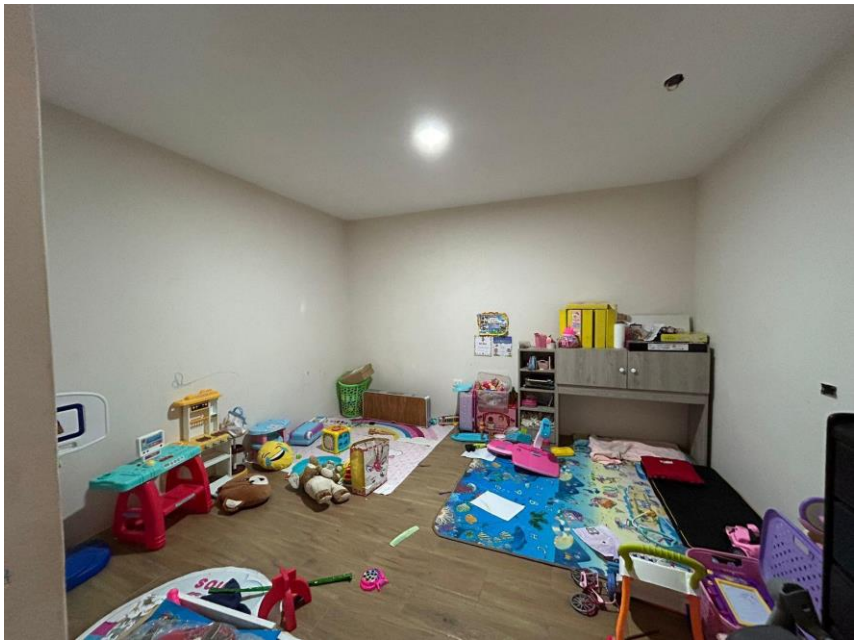

*Figura 17: Fotografía del cuarto de juegos de una de las viviendas de nuestras entrevistadas.*



*Figura 18: Fotografía de almacenaje de la vivienda de una de las entrevistadas.*

Anexo 12:

**Tabla 3**

*Cuadro de las respuestas obtenidas en entrevistas a 7 madres de familia*

| Preguntas | Madre 1<br>Milagros Corrales | Madre 2<br>Elizabeth Marca | Madre 3<br>Dania Álvarez | Madre 4<br>Marcela Mamani |
|---|---|---|---|---|
| Cuéntenos un poco sobre su vivienda, ¿qué ambientes tiene? hace cuanto tiempo que la habita, ¿con quienes vive en ella? | Viven en su vivienda hace 6 años, con su esposo y sus 2 hijos. Sala comedora, baños, cocina, sala de estar/cuarto de juegos y 3 habitaciones | Vive con su esposo y sus hijos. Su vivienda tiene sala, comedor, cocina, cochera, 3 cuartos y un hall, vive hace 13 años | Vive en la casa de su mamá, ella su pareja y su hijo de 2 años, solo ocupa una habitación y la cocina, los demás espacios con el resto de integrantes de la casa. | Vive allí hace 1 año y medio con su pareja y sus suegros. Tiene una sala, cocina y cuarto con baño incluido. |
| ¿Considera usted que el uso de determinados elementos en sus ambientes de su vivienda sería un factor importante en el problema del ruido visual en casa? por ejemplo el almacenamiento, los materiales de su casa, materiales del mobiliario, los colores elegidos. | Si, considera que afecta, por ejemplo, los colores elegidos en ciertos ambientes (como el cuarto de juegos de los niños) hacen que se vea todo desorganizado | Considera que si, porque los colores de su mobiliario en la cocina no combinan, la cajonería no tiene medidas personalizadas y perjudica su orden | Si, pero en cuanto a los colores los ha elegido bien, tiene colores claros, tiene suficientes mobiliarios. | Si, considera que es un factor importante en la cocina por los productos que se usa y en el cuarto por la organización de la ropa. |
| ¿Para qué tipo de objetos requiere almacenamiento en su vivienda? | Para lo que guardan, por ejemplo, las sombrillas y cosas de playa, cosas de camping, árbol de navidad, adornos, nacimiento, juguetes, como triciclo, bicicletas, carritos, etc. | Requiere almacenaje para sus productos de cocina (almacén de víveres, por ej. saco de arroz) tiene espacio, pero no tiene un diseño personalizado en su cocina. | Para sus productos y accesorios de cocina, le faltan estantes para su cocina. | Los alimentos, elementos como cuadros ropa, etc. |

| | | | | |
|---|---|---|---|---|
| ¿Considera que el espacio para almacenar objetos cumple las necesidades para guardar u ocultar dichos elementos? Si si, ¿cree que se podría mejorar? Si no, ¿cuál cree que es el motivo de ello? falta de m2 o falta de mobiliario que aproveche mejor los espacios que tiene? | No, porque tienen un espacio no tan amplio y tienen todo apiñado en una habitación y entrar ahí a buscar las cosas se le dificulta, es un poco tedioso. Si bien es un factor la falta de espacio, contribuye más la falta de un mobiliario adecuado para poder organizar las cosas sin que se vuelva un problema. | No cumple porque no tiene muebles personalizados y tiene el espacio amplio, pero muebles con medidas pequeñas, en la cocina no se aprovecha la altura total del piso. | Actualmente no, las cosas están allí apiladas en un solo ambiente, tiene objetos de ella su esposo e hijo en un solo ambiente y todo se desordena. | Si, porque le permite tener ordenado |
| ¿Considera que tiene ambientes que se vean demasiado saturados de objetos? | Si, su cocina, ella pasa bastante tiempo preparando las cosas de los niños, y llega y ve la cocina saturada, sobre todo la encimera, además los electrodomésticos ocupan mucho espacio. | Si, se ven saturados por apilar sus cosas en la cocina. | Si, su cuarto, lo ve muy cargado tiene muebles, pero no cumplen la función. | Si, la cocina es donde tiene más cosas le falta almacenaje para sus alimentos. |
| ¿Cuánta variedad de mobiliario encuentra en el mercado? y qué opina de los modelos que encuentra? | Ella ve cierta variedad, pero luego cuando lo compra al final no encaja con su espacio, no es multifuncional y terminan no usándolo, siendo más estorbo que de utilidad. | Los modelos son en estándar casi similares y las medidas no son personalizadas | No encontró mucha variedad, lo que venden estándar no se acopla a sus necesidades, por ejemplo, el mueble torre de cocina | Poca variedad, en la zona que vive todo es repetitivo todas las tiendas son iguales en colores tonos material |
| ¿Cuál es el espacio de su hogar que le genera mayor desorden? ¿Por qué? | Las habitaciones de los hijos y sala de juegos que crearon para que no usen tanto las pantallas. En esta, dejan botado la mayoría de las cosas y desordenado, entonces uno tiene que estar guardándolas. | La cocina, tiene bastantes cosas y productos de alimentación, además una vez al mes compra por mayor, pero su cajonería es pequeña y no entran | La cocina, porque aún faltan muebles y en su habitación porque ahí es donde vive y todo lo pone ahí apilado. | Su cuarto, ya que tiene muchos muebles, el mueble tv está saturando todo el espacio |
| ¿Considera usted que los espacios de almacenaje | Ciertos ambientes sí, pero la mayoría no, es que fueron elegidos cuando eran una | Algunos si, no todos, la parte alta de la | Faltan aún, pero como ahora como no es su casa no | Si un poco, pero los mobiliarios no son los |

| | | | | |
|---|---|---|---|---|
| (estantería, armario, repisas, etc) que tiene son suficientes y cumplen la función de mantener el orden y funcionalidad? | pareja sin hijos y ahora sus espacios no son muy funcionales para las actividades que realizan con sus hijos | estantería de la cocina no ha aprovechado toda la altura que podía. | puede hacer muchos cambios | adecuados los que tiene porque no le ayudan en el orden y no cumplen su función de guardar |
| ¿Considera usted que se ve influenciado el desarrollo de sus actividades día a día, con un mal diseño y/o desorden en su vivienda? ¿Por qué? | Si, porque al terminar de realizar las labores del día a día terminan muy agotados, ya que además de recoger y ordenar juguetes y la ropa, se topan con tropiezos con juguetes, querer ir a prepararse algo y que la encimera está toda ocupada, eso estresa y puede llevar a una discusión, por no encontrar un orden | Si, porque se siente mal al ver incompleto, ya quiere ver de otra forma su cocina. | Si, porque al estar en el ambiente en su rutina diaria ver todos los días el problema de un mal diseño en su ambiente le genera estrés. | Considera que si, ya que por el tipo de mobiliario que tiene en su habitación siempre para desordenado. |
| ¿Para la elección de los colores y las texturas de tu vivienda qué criterio siguió | Siguieron sus gustos de ese momento, cuando no eran papas aun, lo que estaba en tendencia, viendo videos de esa época, pero luego el criterio cambió a crear un ambiente seguro para los niños, por ejemplo, con pinturas no tóxicas, mobiliario para nidos | Ella misma eligió los colores y mobiliarios comprando muebles estándar sin un color adecuado, busco lo que más se asemejaba a las medidas que tenía, pero le quedan espacios vacíos. | Siguió su propio criterio para que se vea iluminado, blancos y grises. | Por su propia cuenta sigue las tendencias del internet. |
| ¿Qué emociones te causa el ruido visual que ocasiona el desorden, saturación y los colores aplicados en tus ambientes? | La primera emoción es enojo, porque lejos de ser un espacio que me traiga tranquilidad, trae estrés porque su ropa, planchador, etc. Todo está en un solo ambiente, lo siente saturado, también los ambientes que escogieron mal el color hacen que se vean opaco, melancólico, frío. | Le genera desgano, estrés, dolor de cabeza | Mal humor, fatiga | Le genera estrés el desorden en su cuarto |
| ¿Cree que el ambiente donde vive ha incrementado el nivel de estrés que vive diariamente? Cuéntenos sus experiencias | Si, sobre todo la llegada del segundo bebe ha dificultado el mantener un orden en casa, quieren cambiar casi todo, porque no les gusta el color y los muebles se han | Ya se acostumbró que le incomode, por falta de economía no lo ha hecho, pero le genera una molestia. | Si, porque antes vivía en Chile contaba con suficiente espacio y mobiliarios adecuados y las | Si ha incrementado un poco su estrés por ver un desorden porque los muebles no |

| | | | | |
|---|---|---|---|---|
| | deteriorado por sus materiales | | cosas si estaban ordenadas. | le ayudan mucho |

| Preguntas | Madre 5<br>Mitzi Huancco | Madre 6<br>Cecilia Carrillo | Madre 7<br>Isabel Munaylla |
|---|---|---|---|
| Cuéntenos un poco sobre su vivienda, ¿qué ambientes tiene? hace cuanto tiempo que la habita, ¿con quienes vive en ella? | Tiene un área social, sala comedora, dos habitaciones y baño y vive con esposo y dos hijos. | Sala comedor cocina americana 4 habitaciones, 1 baño,1 cuarto depósito,1 patio. Viven 10 años esposo y 3 hijos. | Se ha mudado hace pocos meses, vive con su esposo y su hijo de 4 años. El departamento tiene 2 habitaciones, una sala, una cocina y un baño. |
| ¿Considera usted que el uso de determinados elementos en sus ambientes de su vivienda sería un factor importante en el problema del ruido visual en casa? | Si, como los mobiliarios en su vivienda, antes solía comprar muebles para almacenar sin importarle el color, pero como ya es madre de tres hijos ahora suele comprar mobiliarios que sean más prácticos para sus hijos y con colores neutros para que no se vea mal. | Considera que sí porque su ambiente de cocina se ve afectado por un mal almacenaje y su patio tiene mucho almacenaje sin ningún orden. | Indica que sí, ya que hace poco que se han mudado y siente que todo está repleto, un poco desordenado, las luces parecían de local comercial no combinaba |
| ¿Para qué tipo de objetos requiere almacenamiento en su vivienda? | Para los juguetes de hijos, útiles de escritorio, la cocina, alacena que sea fácil y una cajonera. | Requiere almacenaje para los elementos de su cocina y en su patio. | Para los víveres y cosas de la cocina y también para los juguetes de mi hijo. |
| ¿Considera que el espacio para almacenar objetos cumple las necesidades para guardar u ocultar dichos elementos? | Actualmente se considera que cumplen su función excepto la cocina. | Si cumple su función, pero podría mejorar porque no tiene buena organización o un mobiliario adecuado. | No, le faltan unos mobiliarios, y tenerlos mejor distribuidos porque tiene sus muebles repletos y otras paredes vacías. |
| ¿Considera que tiene ambientes que se vean demasiado saturados de objetos? | Si, la cocina es donde tiene más cosas le falta almacenaje para sus alimentos | Si, en la habitación no tiene un buen closet diseñado. | Si, el más saturado es la cocina, luego la sala. Necesita comprar más muebles |
| ¿Cuánta variedad de mobiliario encuentra en el mercado? y qué opina de los modelos que encuentra? | Los modelos que más ve es por internet, pero en la ciudad que se encuentra no hay modelos como le gustaría que fueran, hay más repetitivo y solo cambian de color, pero si podría mandarlo hacer diseñado pero están caros. | Si encuentra variedad fuera de la ciudad, pero en la ciudad de Ilo, no hay mucho al menos que sea a pedido y diseñado. | Considera que no hay mucha variedad, pero que también siente que es porque le falta una guía. |
| ¿Cuál es el espacio de su hogar que le genera mayor | la zona de lavandería y almacenaje de cocina, botes | A su ambiente de depósito y habitaciones | Actualmente es la cocina, seguida por la sala, ya que |

| | | | |
|---|---|---|---|
| desorden? ¿Por qué? | de lentejas, garbanzos, etc, están a simple vista y le generan caos. | le falta mobiliario para guardar. | en esta última es donde el niño juega y hay varios juguetes ahí. |
| ¿Considera usted que los espacios de almacenaje (estantería, armario, repisas, etc.) que tiene son suficientes y cumplen la función de mantener el orden y funcionalidad? | No considera que cumple la funcionalidad porque falta mobiliario en la cocina. | Al tener un depósito pequeño puede cumplir la función, pero no tiene el mobiliario adecuado para organizar sus cosas. | No son suficientes, están repletos, pero es debido a que ellos usaban también los muebles de la casa donde vivían antes, y ahora tuvieron que adecuarse a menos muebles. |
| ¿Considera usted que se ve influenciado el desarrollo de sus actividades día a día, con un mal diseño y/o desorden en su vivienda? ¿Por qué? | Si un poco, porque en la cocina tiene un mobiliario donde pone sus potes y frascos y a la hora de cocinar le provoca cólera porque todos los días mueve las cosas. | Si, cuando ve todo desordenado y no están en su lugar interfieren con su ánimo. | Si, a parte los pequeños problemas por no encontrar las cosas, le causa un poco de incomodidad ver su pared que le falta pintar |
| ¿Para la elección de los colores y las texturas de tu vivienda qué criterio siguió? | El criterio que sigue son las tendencias que ve por internet. | Siguió su propio criterio investigando en internet revistas, programas de tv. | Opto por irse a la segura con colores básicos: blancos y color madera, ella hubiera querido algo más personalizado porque le gustan los colores, pero por falta de tiempo o de alguien que la ayudara a combinar ya no intentó. |
| ¿Qué emociones te causa el ruido visual que ocasiona el desorden, saturación y los colores aplicados en tus ambientes? | Mal humor en el momento de cocinar. | En su casa aplica los colores claros, actualmente le causa estrés el desorden y los colores fríos le dan mucho sueño. | Un poco de incomodidad. |
| ¿Cree que el ambiente donde vive ha incrementado el nivel de estrés que vive diariamente? Cuéntenos sus experiencias. | Actualmente no. | Actualmente no tiene estrés, trata de tener todo en orden y eso le da paz y tranquilidad y está activa. | No lo había pensado, pero en parte sí, el tener el cuadro eléctrico en la cocina, y ahora ver sus muebles muy llenos le estresa un poco. |

Anexo 13: Focus group realizado a 5 madres de familia durante el proceso de diseño

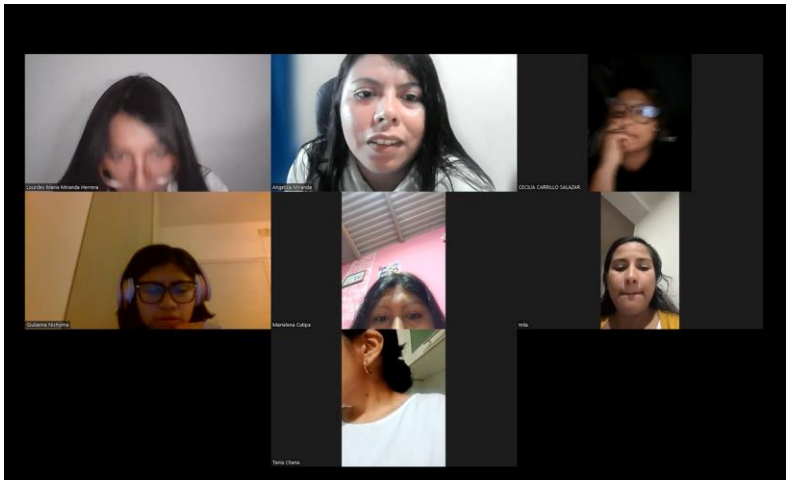

*Figura 19: Focus group mediante plataforma zoom para validar nuestra propuesta.*

Anexo 14: Entrevista con la diseñadora Melissa Cabrera Santos

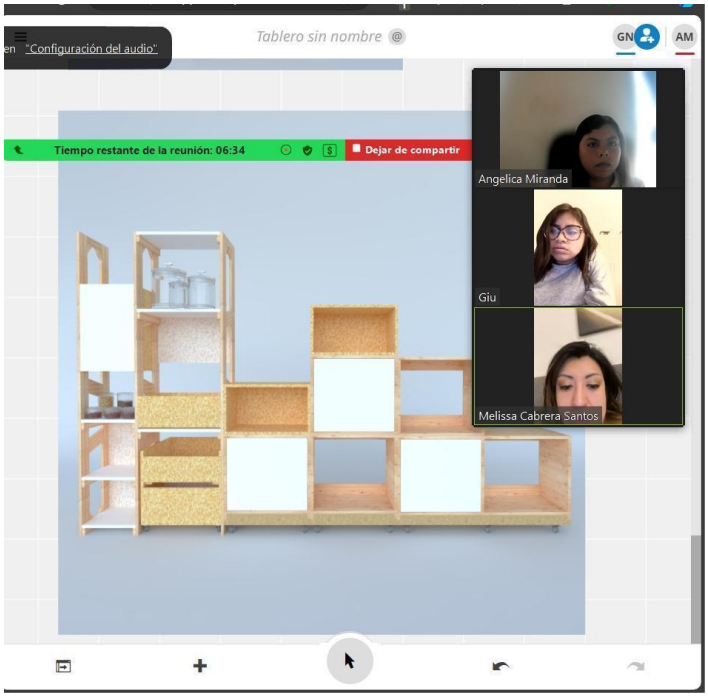


*Figura 20: Entrevista a Melissa Cabrera Santos, diseñadora industrial con maestría en diseño producto.*